PORCHE 8 × 4 M A UN AGUA ADOSADO A VIVIENDA

PLANOS DE MONTAJE

Porche · sección 100×100 · planos de montaje para el cliente (sin medidas: las de obra van en los de la oficina técnica) · Ref. T26-1041 · 11/11/2026

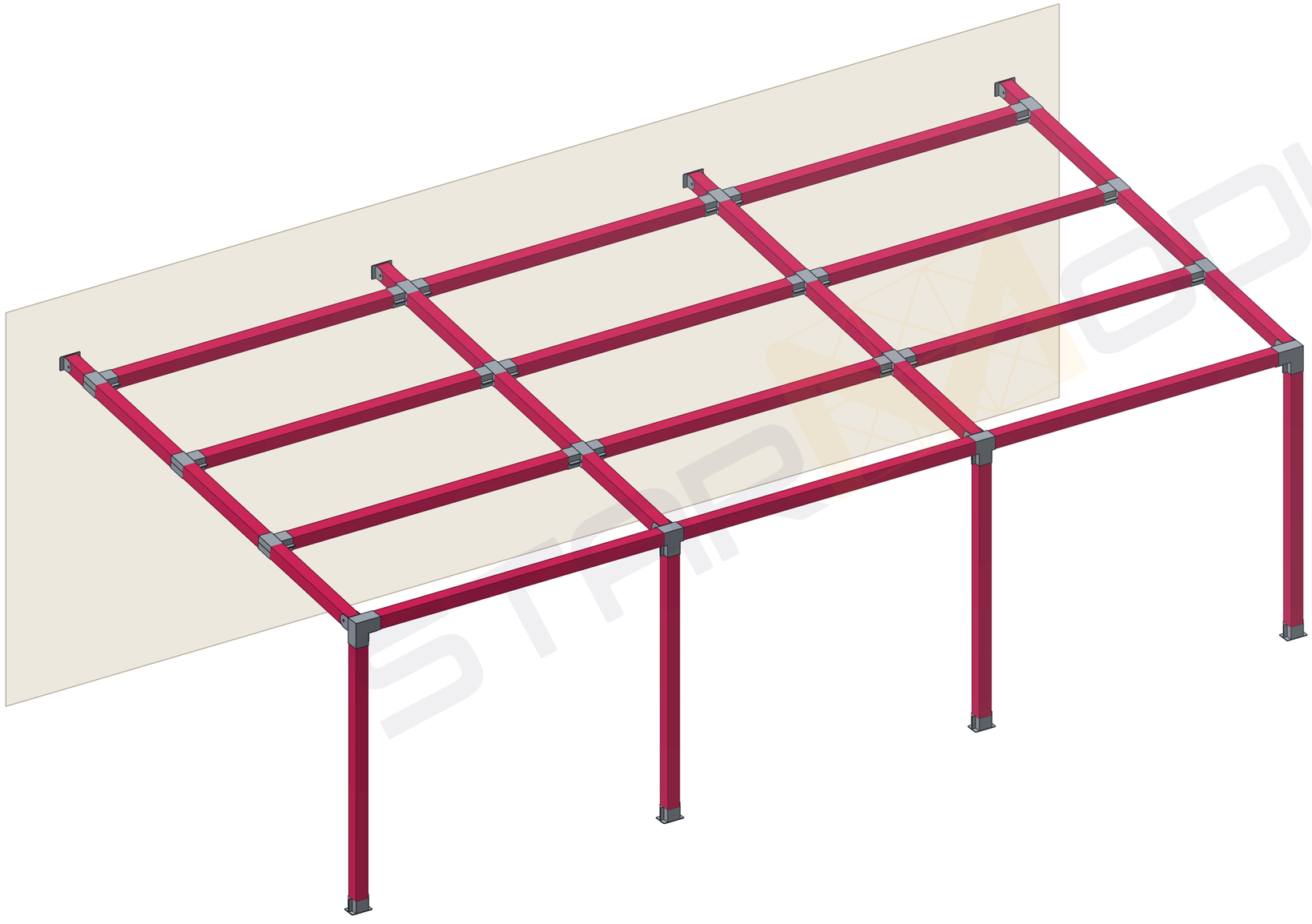

Listado de planos	
Plano	Nombre
0-00	Carátula
L-00	Leyenda explicativa
L-01	Leyenda explicativa · uniones 1010
L-02	Uniones de esta estructura
T-00	Planta replanteo
T-01	PILARES PB
U-01	UNIONES PILARES PB
D-01	3D PILARES PB
D-02	3D PILARES PB · TUBOS Y UNIONES
T-02	ANILLO SUPERIOR
U-02	UNIONES ANILLO SUPERIOR
D-03	3D ANILLO SUPERIOR
D-04	3D ANILLO SUPERIOR · TUBOS Y UNIONES
T-03	PB VIGAS
U-03	UNIONES PB VIGAS
D-05	3D PB VIGAS
D-06	3D PB VIGAS · TUBOS Y UNIONES
T-04	CORREAS CUBIERTA
U-04	UNIONES CORREAS CUBIERTA
D-07	3D CORREAS CUBIERTA
D-08	3D CORREAS CUBIERTA · TUBOS Y UNIONES
A-01	ALZADO FACHADA FRONTAL
A-02	ALZADO FACHADA TRASERA
A-03	ALZADO FACHADA IZQUIERDA
P-01	PANELES CUBIERTA

0-00

Referencia:	Descripción:
T26-1041	Porche · sección 100×100 · planos de montaje para el cliente (sin medidas: las de obra van en los de la oficina técnica)

Dibujado:	Verificado:	Fecha:	Revisión:	Nombre de proyecto:	Nombre del plano:	Nº de plano:	Cotas:	Formato:	Escala:
Asistente		11/11/26	E1	**Porche 8 × 4 m a un agua adosado a vivienda**	**Carátula**	**0-00**	mm	A3	Sin escala

info@starmodul.com - 609 60 11 19

Plano propiedad de StarModul: queda prohibida su reproducción total o parcial y su entrega a terceros sin autorización expresa. Diseño orientativo: debe validarlo un técnico (cálculo, cargas y cimentación).

LISTADO DE PLANOS	
0-00	CARÁTULA Y LISTADO DE PLANOS
L-00…L-02	LEYENDA EXPLICATIVA Y UNIONES
T-00	PLANTA DE REPLANTEO
T-01	PLANO DE TUBOS POR FASE
U-01	PLANO DE UNIONES POR FASE
D-01	PLANO DE VISTA 3D POR FASE
A-01	ALZADOS DE LA ESTRUCTURA
P-01	PLANO DE PANELES

LISTADO DE MATERIALES - PANELES	
TIPO	MARCA
CUBIERTA	PC-1…

PC - PANEL CUBIERTA
PF - PANEL FACHADA
*NOTA: LOS PANELES PUEDEN NECESITAR CORTE EN OBRA.

LISTADO DE MATERIALES - TUBOS		
TIPO	MARCA	ESPESOR
100*100*2	NN/2	2 MM

MARCA NN/E: Nº DE MARCA / ESPESOR DEL TUBO (MM).
P: PILAR · A: ARRIOSTRAMIENTO · C: CORREA.
CADA TUBO LLEVA SU Nº, AUNQUE SEA IGUAL A OTRO (EL DE LA HOJA DE…

TIPOS DE TUBO

100X100*4	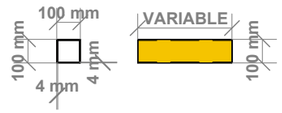
100X100*3	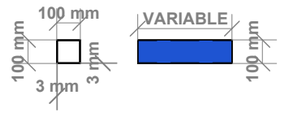
100X100*2	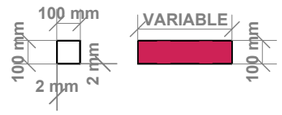
100X50*2	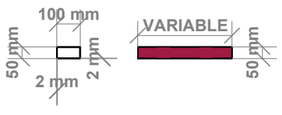
50X50*2	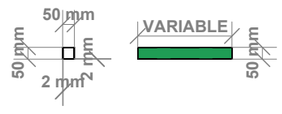

COTA INDICA CORTE DEL TUBO

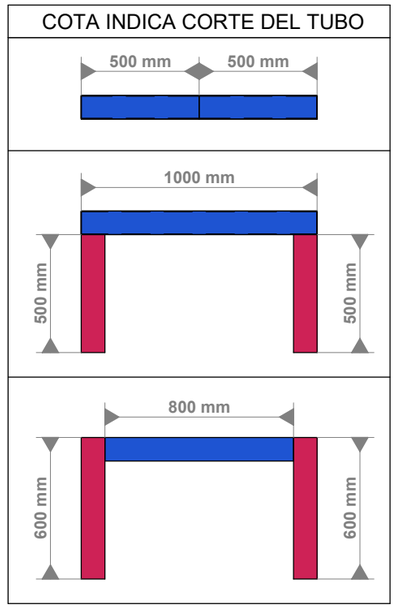

*NOTA: LOS TUBOS PUEDEN VENIR +-20MM CORTADOS PARA HOLGURAS.

PANELES

PANEL SANDWICH FACHADA

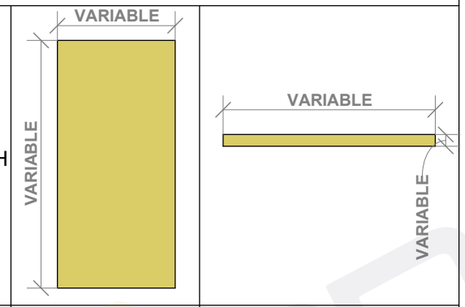

PANEL SANDWICH CUBIERTA Y/O TAPA SOBRE FORJADO

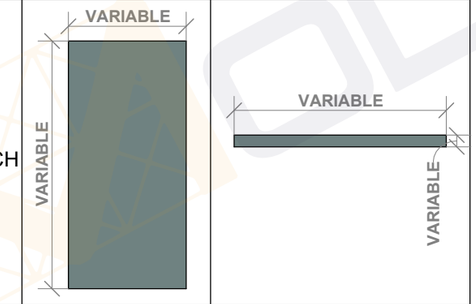

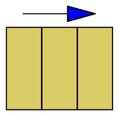

MARCA INICIO DE MONTAJE PANELES

TORNILLERIA ESTRUCTURA

TORNILLO		LLAVE
M10X25 	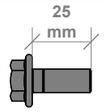	 15
M10X110 	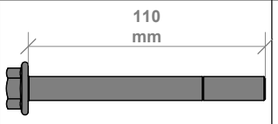	 15
M8X20 	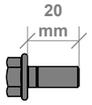	 13
M8X70 	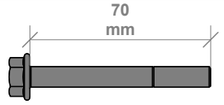	 13
AUTO TALADRANTE 5,5X25 	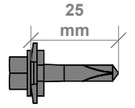	 10
AUTO TALADRANTE 6,3X25 	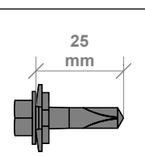	 8

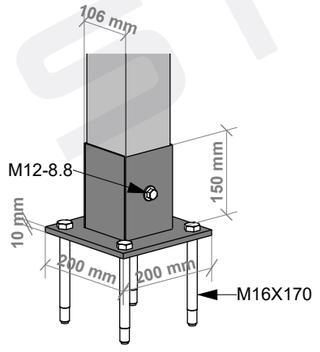

DETALLE REFUERZO 20

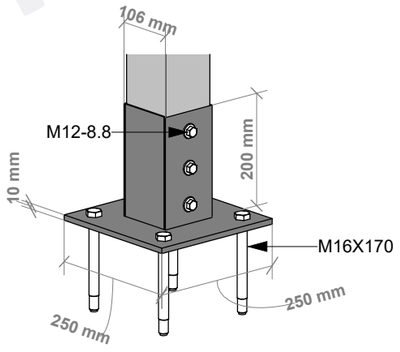

DETALLE REFUERZO 25

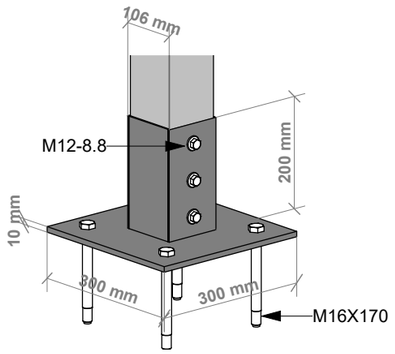

DETALLE REFUERZO 30

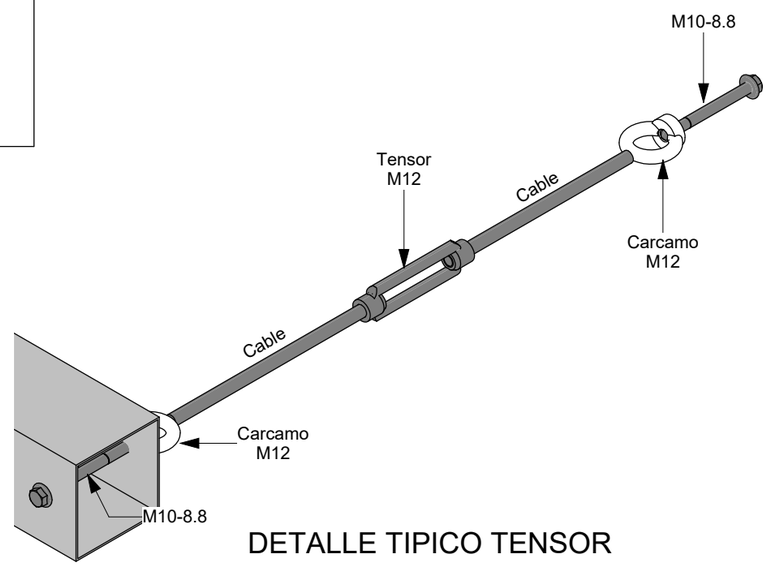

DETALLE TIPICO TENSOR

L-00	Referencia: **T26-1041**			Descripción: Porche · sección 100×100 · planos de montaje para el cliente (sin medidas: las de obra van en los de la oficina técnica)						
	Dibujado: Asistente	Verificado:	Fecha: 11/11/26	Revisión: E1	Nombre de proyecto: **Porche 8 × 4 m a un agua adosado a vivienda**	Nombre del plano: **Leyenda explicativa**	Nº de plano: **L-00**	Cotas: mm	Formato: A3	Escala: Sin escala

STARMODUL
info@starmodul.com - 609 60 11 19

Plano propiedad de StarModul: queda prohibida su reproducción total o parcial y su entrega a terceros sin autorización expresa. Diseño orientativo: debe validarlo un técnico (cálculo, cargas y cimentación).

UNIONES 1010

01 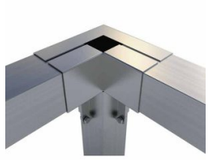	04 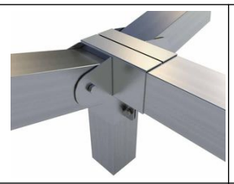	08 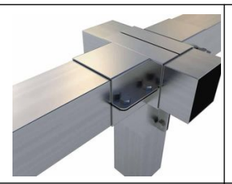	12 	16 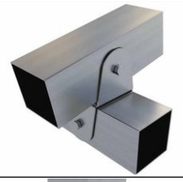	20 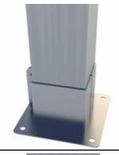	24 	28 
02 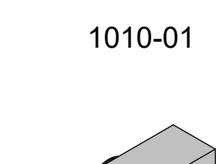	05 	09 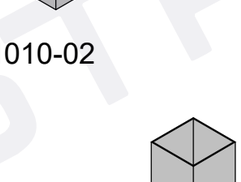	13 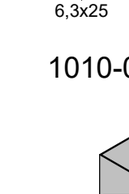	17	21 	25 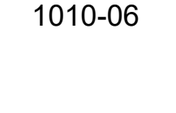	29 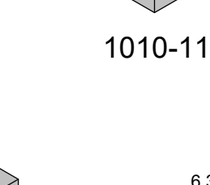
03d 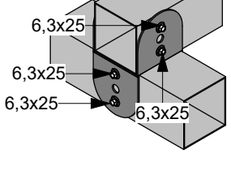	06 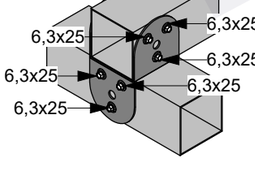	10 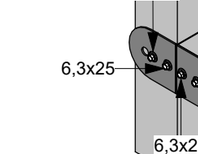	14 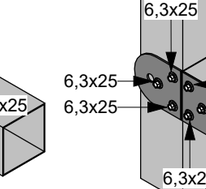	18 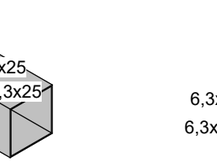	22 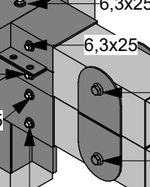	26 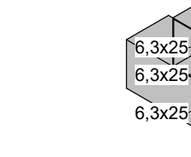	30 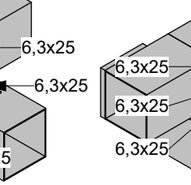
03i 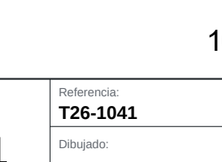	07 	11 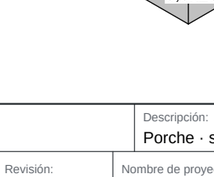	15 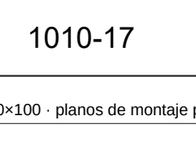	19 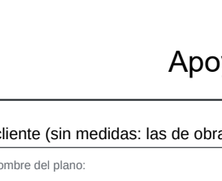	23 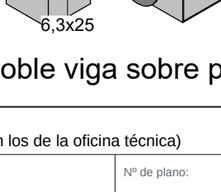	27 	

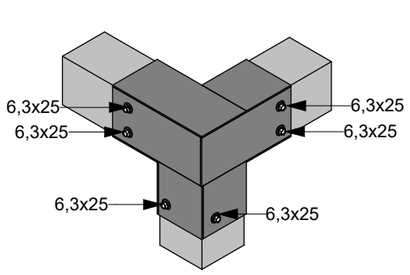

1010-01

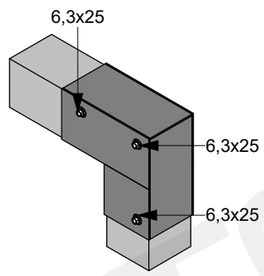

1010-02

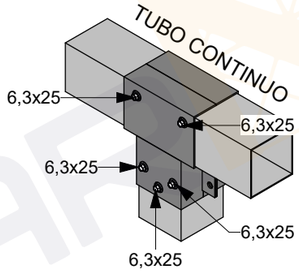

1010-05

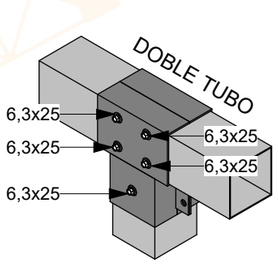

1010-05
Reforzado

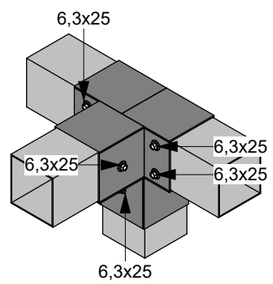

1010-06

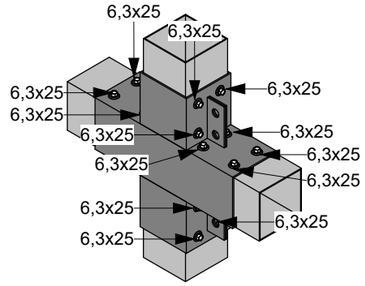

1010-11

1010-16

1010-17

Apoyo doble viga sobre pilar

Fijación correas de cubierta

L-01	Referencia: **T26-1041**			Descripción: Porche · sección 100×100 · planos de montaje para el cliente (sin medidas: las de obra van en los de la oficina técnica)						STARMODUL
	Dibujado: Asistente	Verificado:	Fecha: 11/11/26	Revisión: E1	Nombre de proyecto: **Porche 8 × 4 m a un agua adosado a vivienda**	Nombre del plano: **Leyenda explicativa · uniones 1010**	Nº de plano: **L-01**	Cotas: mm	Formato: A3	Escala: Sin escala	info@starmodul.com - 609 60 11 19

Plano propiedad de StarModul: queda prohibida su reproducción total o parcial y su entrega a terceros sin autorización expresa. Diseño orientativo: debe validarlo un técnico (cálculo, cargas y cimentación).

UNIONES DE ESTA ESTRUCTURA

03D — 1 pieza

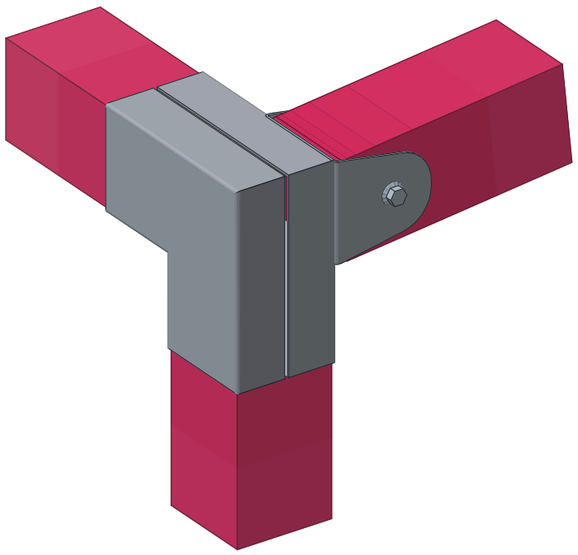

1010-03D
Pieza Unión Tipo L Derecha-Pendiente

03I — 1 pieza

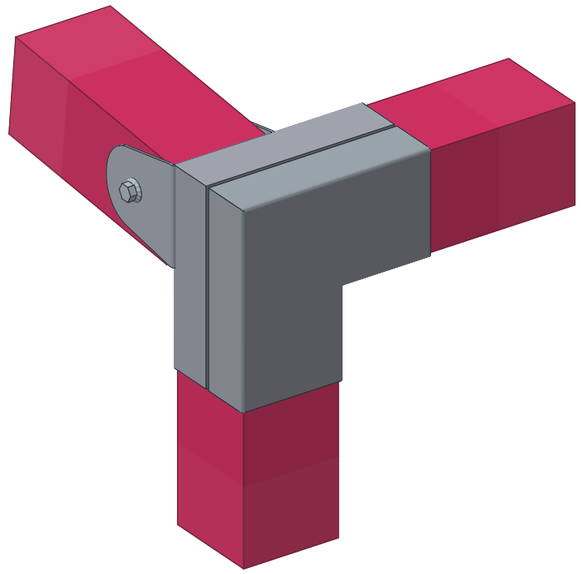

1010-03I
Pieza Unión Tipo L Izquierda-Pendiente

05 — 6 piezas

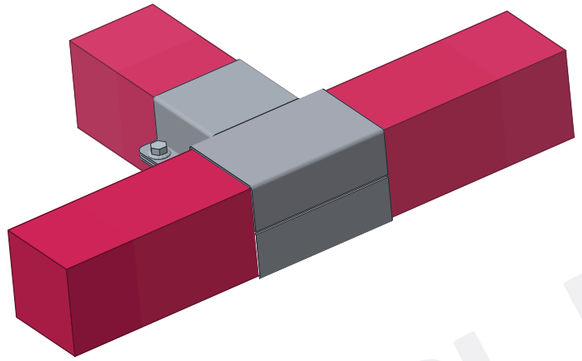

1010-05
Pieza Unión Tipo T

07 — 2 piezas

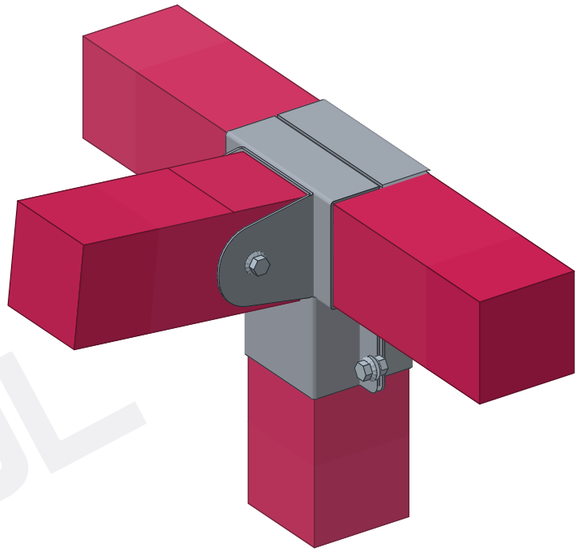

1010-07
Pieza Unión Tipo T - Pendiente

11 — 6 piezas

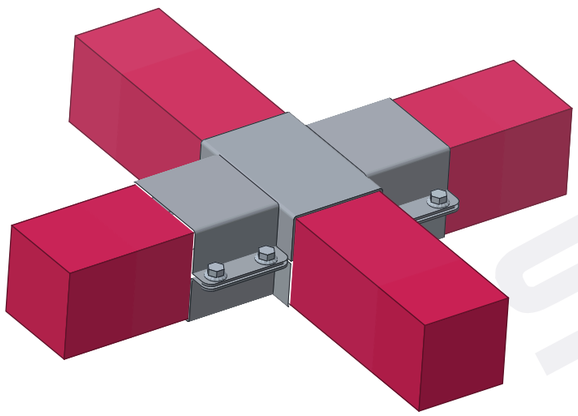

1010-11
Pieza Unión Tipo +

13 — 4 piezas

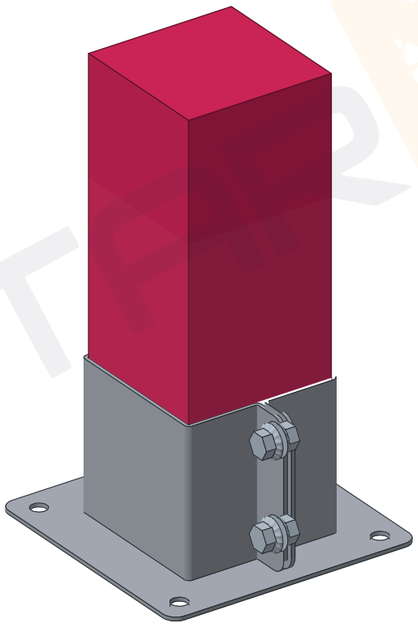

1010-13
Pieza Unión Pared - Salida Recta

14 — 4 piezas

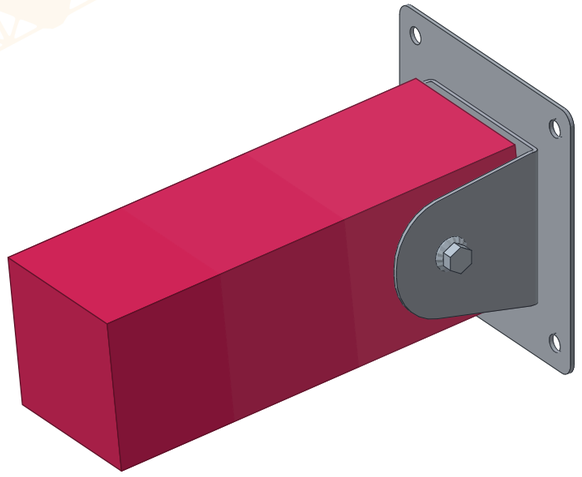

1010-14
Pieza Unión Pared - Salida Pendiente

L-02

Referencia:	Descripción:
T26-1041	Porche · sección 100×100 · planos de montaje para el cliente (sin medidas: las de obra van en los de la oficina técnica)

Dibujado:	Verificado:	Fecha:	Revisión:	Nombre de proyecto:	Nombre del plano:	Nº de plano:	Cotas:	Formato:	Escala:
Asistente		11/11/26	E1	**Porche 8 × 4 m a un agua adosado a vivienda**	**Uniones de esta estructura**	**L-02**	mm	A3	Sin escala

STARMODUL
info@starmodul.com - 609 60 11 19

Plano propiedad de StarModul: queda prohibida su reproducción total o parcial y su entrega a terceros sin autorización expresa. Diseño orientativo: debe validarlo un técnico (cálculo, cargas y cimentación).

PLANTA DE REPLANTEO

Ejes de los pilares: 1, 2, 3… a lo largo y A, B… a lo ancho.
Cotas entre ejes en mm (de eje a eje de los tubos).
En oscuro, los pilares; en línea, lo que va en el suelo.

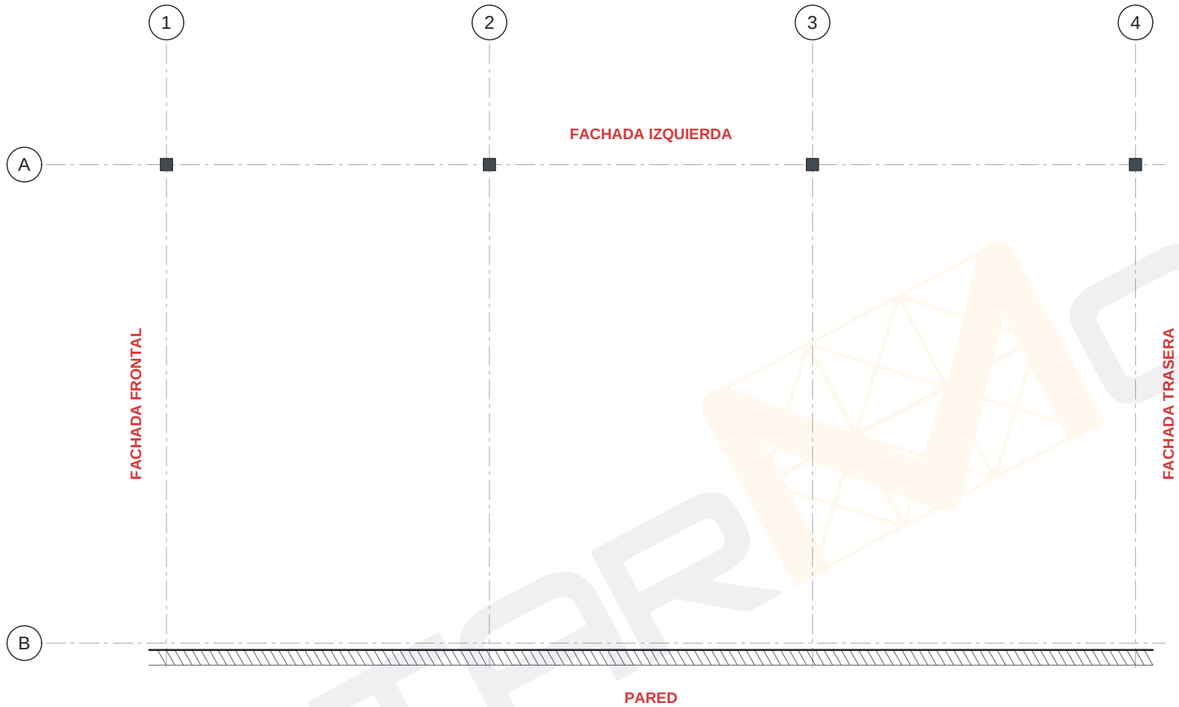

1 T-00 Planta de replanteo
1 : 50

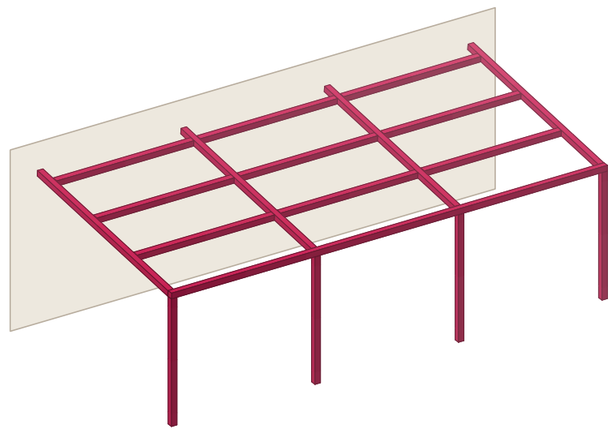

2 T-00 Estructura completa
Sin escala

T-00	Referencia: **T26-1041**			Descripción: Porche · sección 100×100 · planos de montaje para el cliente (sin medidas: las de obra van en los de la oficina técnica)						
	Dibujado: Asistente	Verificado:	Fecha: 11/11/26	Revisión: E1	Nombre de proyecto: **Porche 8 × 4 m a un agua adosado a vivienda**	Nombre del plano: **Planta replanteo**	Nº de plano: **T-00**	Cotas: mm	Formato: A3	Escala: 1:50

STARMODUL
info@starmodul.com - 609 60 11 19

Plano propiedad de StarModul: queda prohibida su reproducción total o parcial y su entrega a terceros sin autorización expresa. Diseño orientativo: debe validarlo un técnico (cálculo, cargas y cimentación).

Pilares PB		
Tipo	Marcas	Recuento
100*100*2	01–04/2P	4

Total general: 4

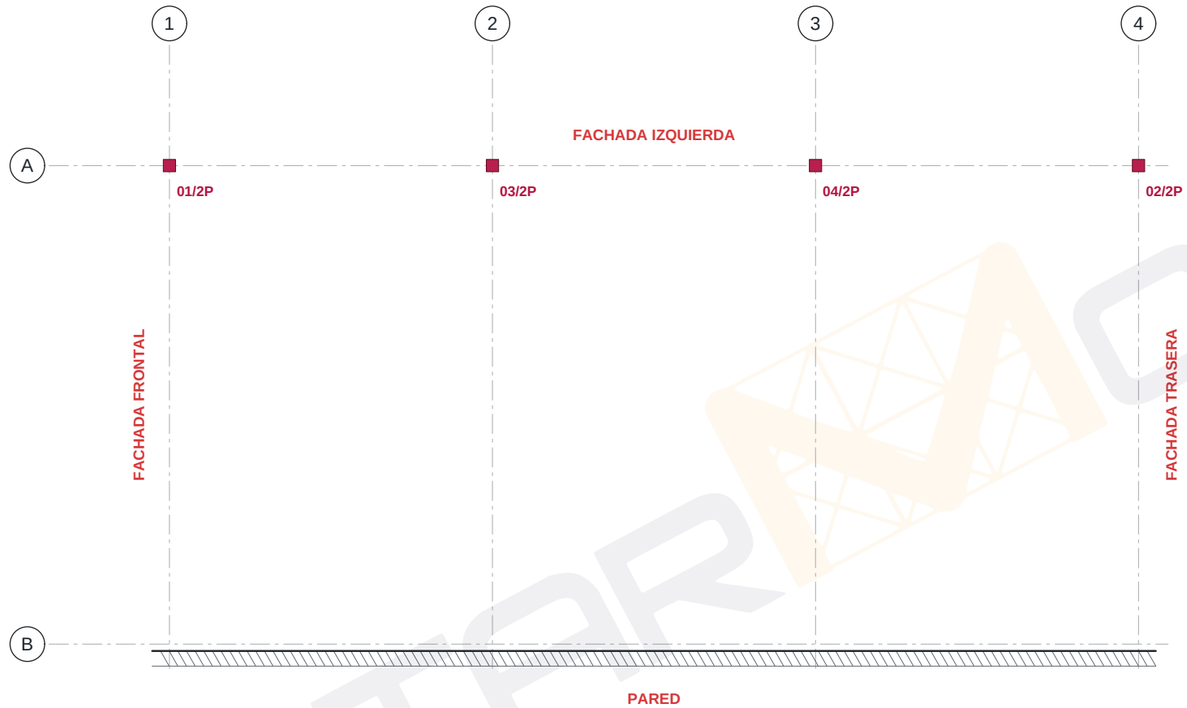

1 T-01 Pilares PB
1 : 50

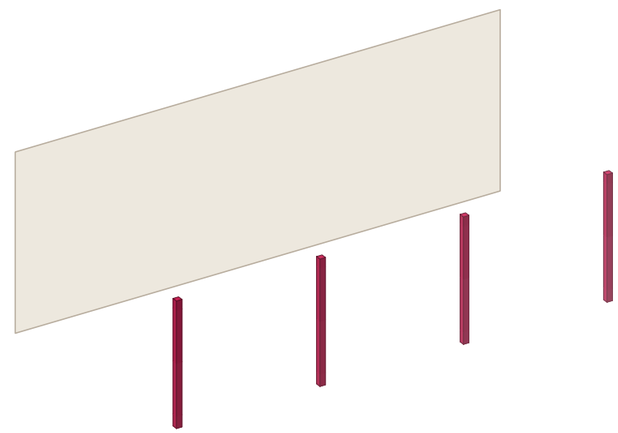

2 T-01 3D Pilares PB
Sin escala

T-01

Referencia:	Descripción:								
T26-1041	Porche · sección 100×100 · planos de montaje para el cliente (sin medidas: las de obra van en los de la oficina técnica)								
Dibujado:	Verificado:	Fecha:	Revisión:	Nombre de proyecto:	Nombre del plano:	Nº de plano:	Cotas:	Formato:	Escala:
Asistente		11/11/26	E1	**Porche 8 × 4 m a un agua adosado a vivienda**	**PILARES PB**	**T-01**	mm	A3	1:50

STARMODUL
info@starmodul.com - 609 60 11 19

Plano propiedad de StarModul: queda prohibida su reproducción total o parcial y su entrega a terceros sin autorización expresa. Diseño orientativo: debe validarlo un técnico (cálculo, cargas y cimentación).

Uniones pilares PB		
Tipo	Unión	Recuento
1010	13	4

Total general: 4

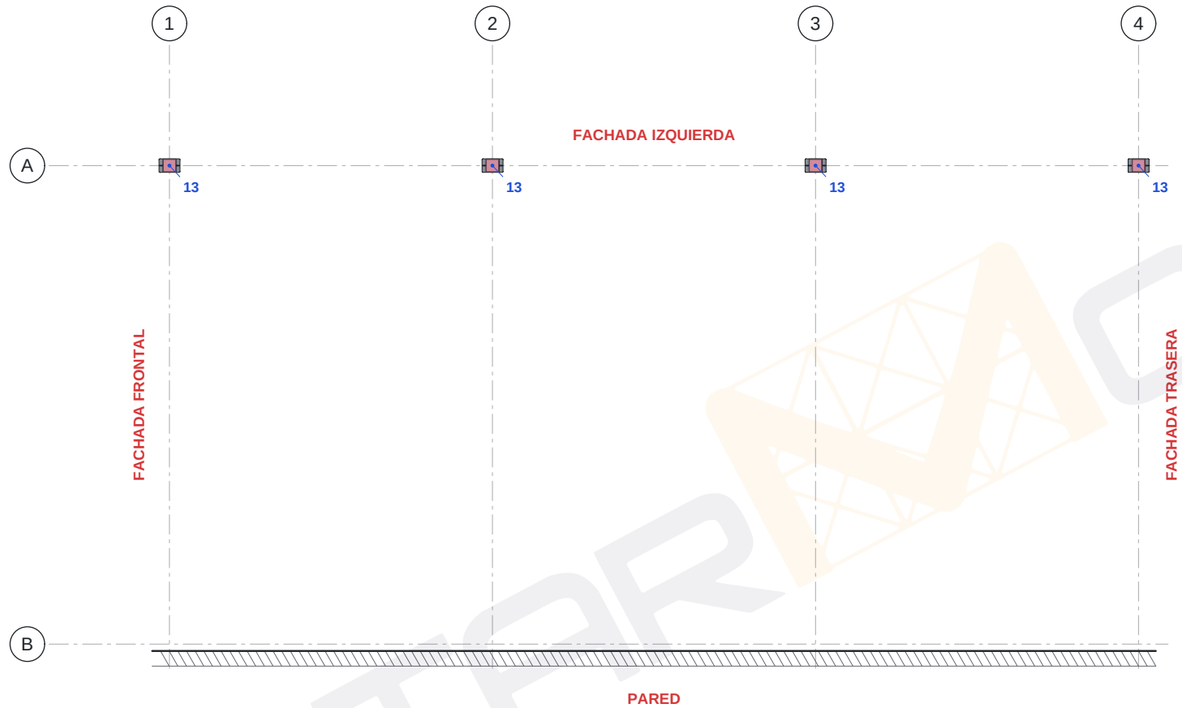

1 | U-01 — Uniones pilares PB
1 : 50

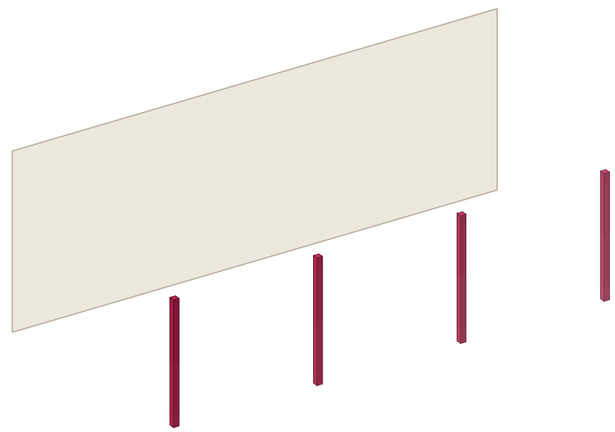

2 | U-01 — Uniones pilares PB
Sin escala

U-01	Referencia: T26-1041				Descripción: Porche · sección 100×100 · planos de montaje para el cliente (sin medidas: las de obra van en los de la oficina técnica)					
	Dibujado: Asistente	Verificado:	Fecha: 11/11/26	Revisión: E1	Nombre de proyecto: **Porche 8 × 4 m a un agua adosado a vivienda**	Nombre del plano: **UNIONES PILARES PB**	Nº de plano: **U-01**	Cotas: mm	Formato: A3	Escala: 1:50

STARMODUL
info@starmodul.com - 609 60 11 19

Plano propiedad de StarModul: queda prohibida su reproducción total o parcial y su entrega a terceros sin autorización expresa. Diseño orientativo: debe validarlo un técnico (cálculo, cargas y cimentación).

3D PILARES PB

En color, lo que se monta en esta fase (con sus uniones y las de antes en las que entran sus tubos); en línea, lo de las fases anteriores.

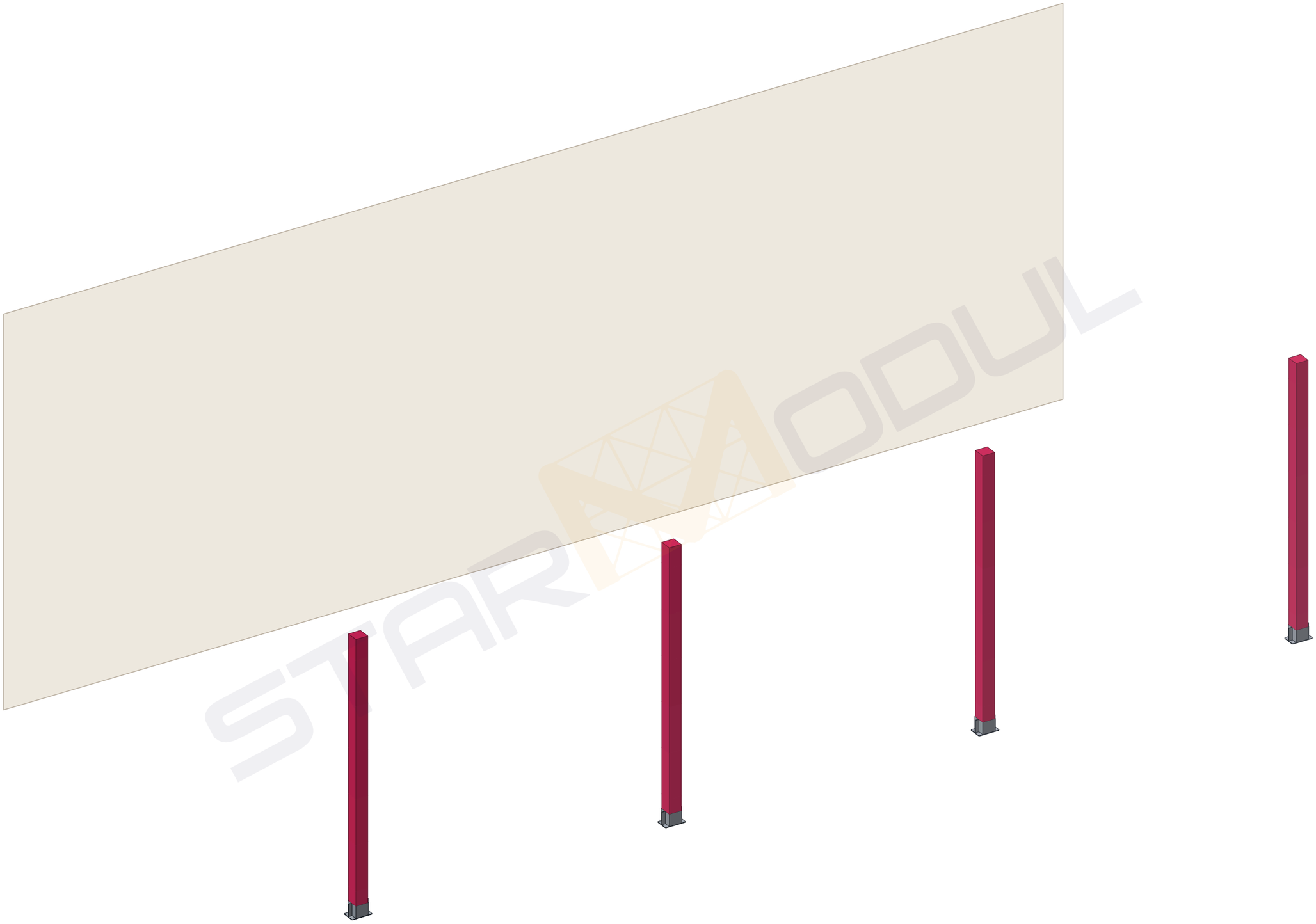

D-01	Referencia: **T26-1041**			Descripción: Porche · sección 100×100 · planos de montaje para el cliente (sin medidas: las de obra van en los de la oficina técnica)						
	Dibujado: Asistente	Verificado:	Fecha: 11/11/26	Revisión: E1	Nombre de proyecto: **Porche 8 × 4 m a un agua adosado a vivienda**	Nombre del plano: **3D PILARES PB**	Nº de plano: **D-01**	Cotas: mm	Formato: A3	Escala: Sin escala

STARMODUL

info@starmodul.com - 609 60 11 19

Plano propiedad de StarModul: queda prohibida su reproducción total o parcial y su entrega a terceros sin autorización expresa. Diseño orientativo: debe validarlo un técnico (cálculo, cargas y cimentación).

3D PILARES PB · TUBOS Y UNIONES

Lo que se monta en esta fase con sus referencias: cada tubo con su número (el de la hoja de corte y las etiquetas) y cada unión con la suya.

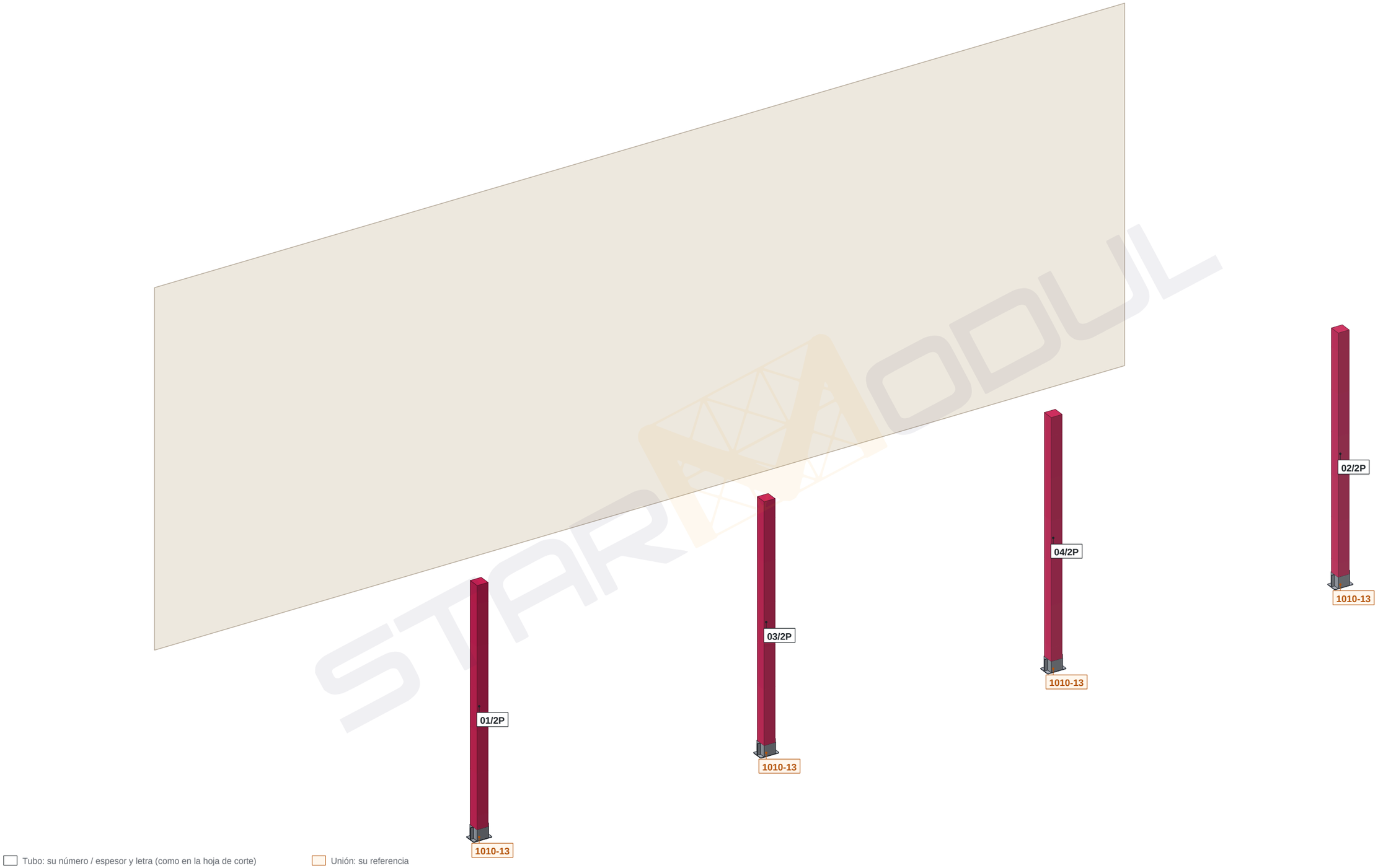

Tubo: su número / espesor y letra (como en la hoja de corte)

Unión: su referencia

D-02	Referencia: **T26-1041**			Descripción: Porche · sección 100×100 · planos de montaje para el cliente (sin medidas: las de obra van en los de la oficina técnica)						
	Dibujado: Asistente	Verificado:	Fecha: 11/11/26	Revisión: E1	Nombre de proyecto: **Porche 8 × 4 m a un agua adosado a vivienda**	Nombre del plano: **3D PILARES PB · TUBOS Y UNIONES**	Nº de plano: **D-02**	Cotas: mm	Formato: A3	Escala: Sin escala

STARMODUL

info@starmodul.com - 609 60 11 19

Plano propiedad de StarModul: queda prohibida su reproducción total o parcial y su entrega a terceros sin autorización expresa. Diseño orientativo: debe validarlo un técnico (cálculo, cargas y cimentación).

Anillo superior		
Tipo	Marcas	Recuento
100*100*2	05/2	1

Total general: 1

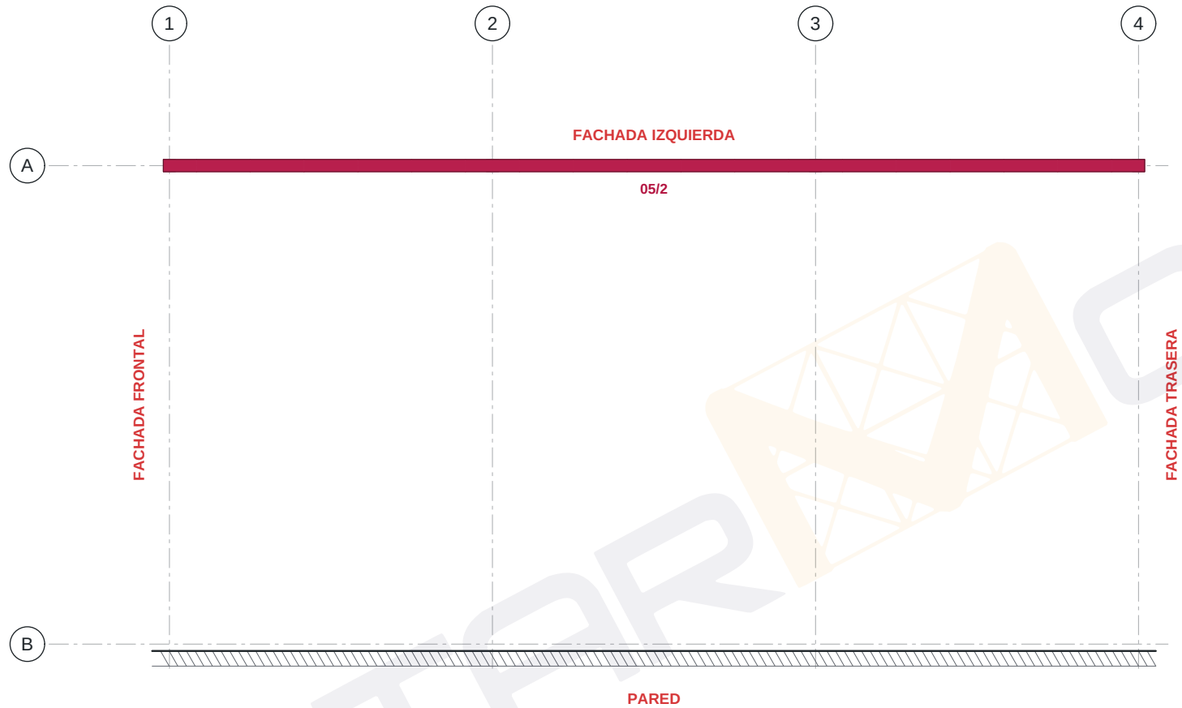

1 T-02 Anillo superior
1 : 50

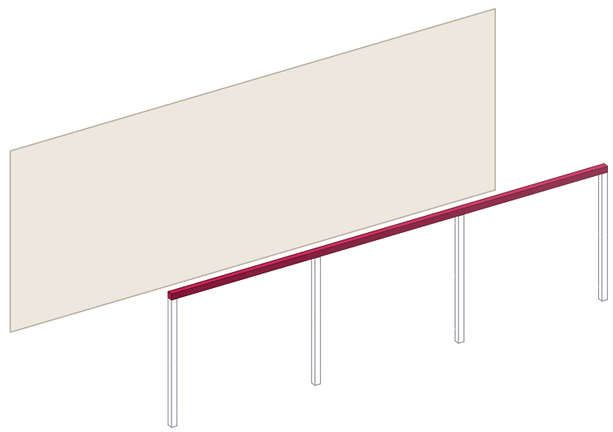

2 T-02 3D Anillo superior
Sin escala

T-02	Referencia: **T26-1041**			Descripción: Porche · sección 100×100 · planos de montaje para el cliente (sin medidas: las de obra van en los de la oficina técnica)						
	Dibujado: Asistente	Verificado:	Fecha: 11/11/26	Revisión: E1	Nombre de proyecto: **Porche 8 × 4 m a un agua adosado a vivienda**	Nombre del plano: **ANILLO SUPERIOR**	Nº de plano: **T-02**	Cotas: mm	Formato: A3	Escala: 1:50

STARMODUL
info@starmodul.com - 609 60 11 19

Plano propiedad de StarModul: queda prohibida su reproducción total o parcial y su entrega a terceros sin autorización expresa. Diseño orientativo: debe validarlo un técnico (cálculo, cargas y cimentación).

Uniones anillo superior		
Tipo	Unión	Recuento
1010	03D	1
1010	03I	1
1010	07	2

Total general: 4

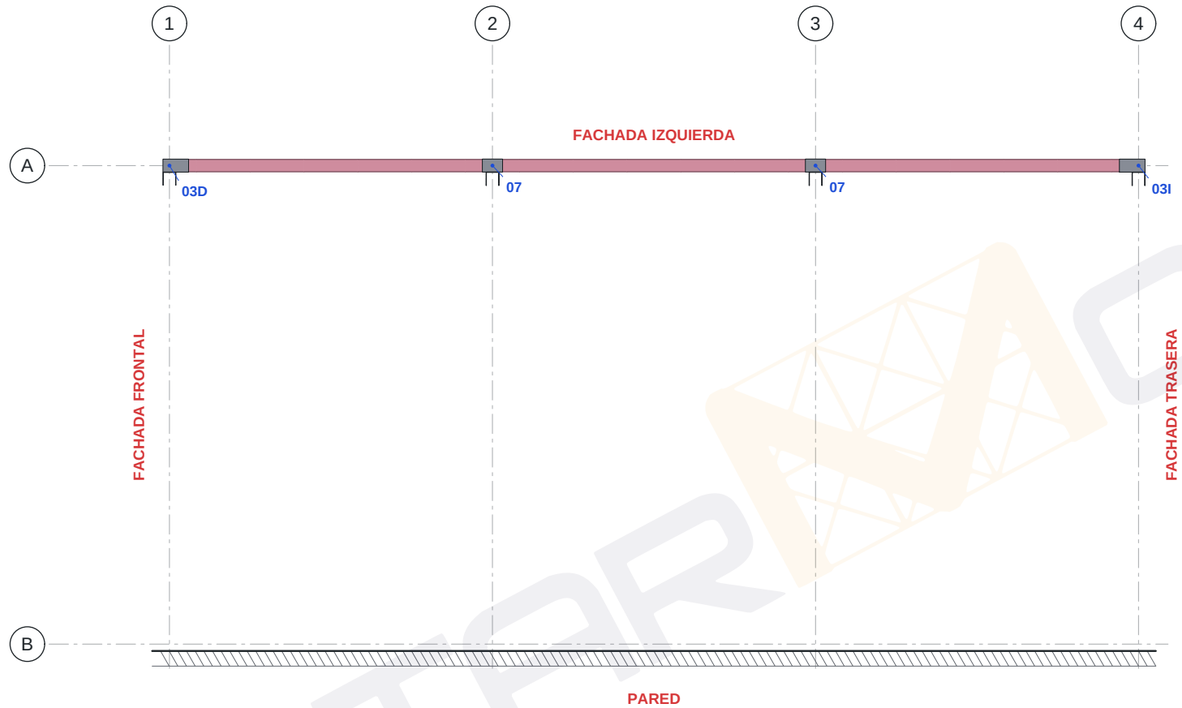

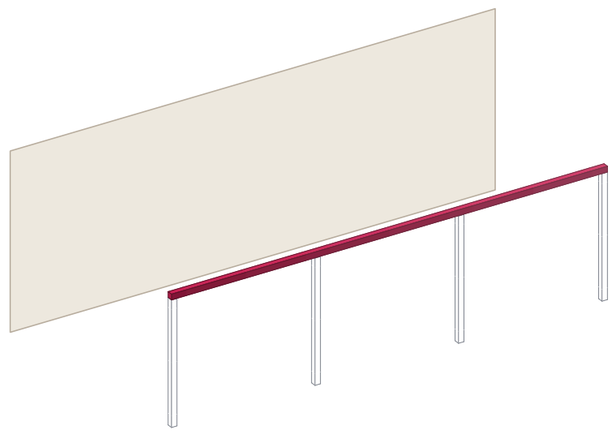

1 U-02 Uniones anillo superior
1 : 50

2 U-02 Uniones anillo superior
Sin escala

U-02

Referencia:	Descripción:									
T26-1041	Porche · sección 100×100 · planos de montaje para el cliente (sin medidas: las de obra van en los de la oficina técnica)									
Dibujado:	Verificado:	Fecha:	Revisión:	Nombre de proyecto:	Nombre del plano:	Nº de plano:	Cotas:	Formato:	Escala:	
Asistente		11/11/26	E1	**Porche 8 × 4 m a un agua adosado a vivienda**	**UNIONES ANILLO SUPERIOR**	**U-02**	mm	A3	1:50	

STARMODUL
info@starmodul.com - 609 60 11 19

Plano propiedad de StarModul: queda prohibida su reproducción total o parcial y su entrega a terceros sin autorización expresa. Diseño orientativo: debe validarlo un técnico (cálculo, cargas y cimentación).

3D ANILLO SUPERIOR

En color, lo que se monta en esta fase (con sus uniones y las de antes en las que entran sus tubos); en línea, lo de las fases anteriores.

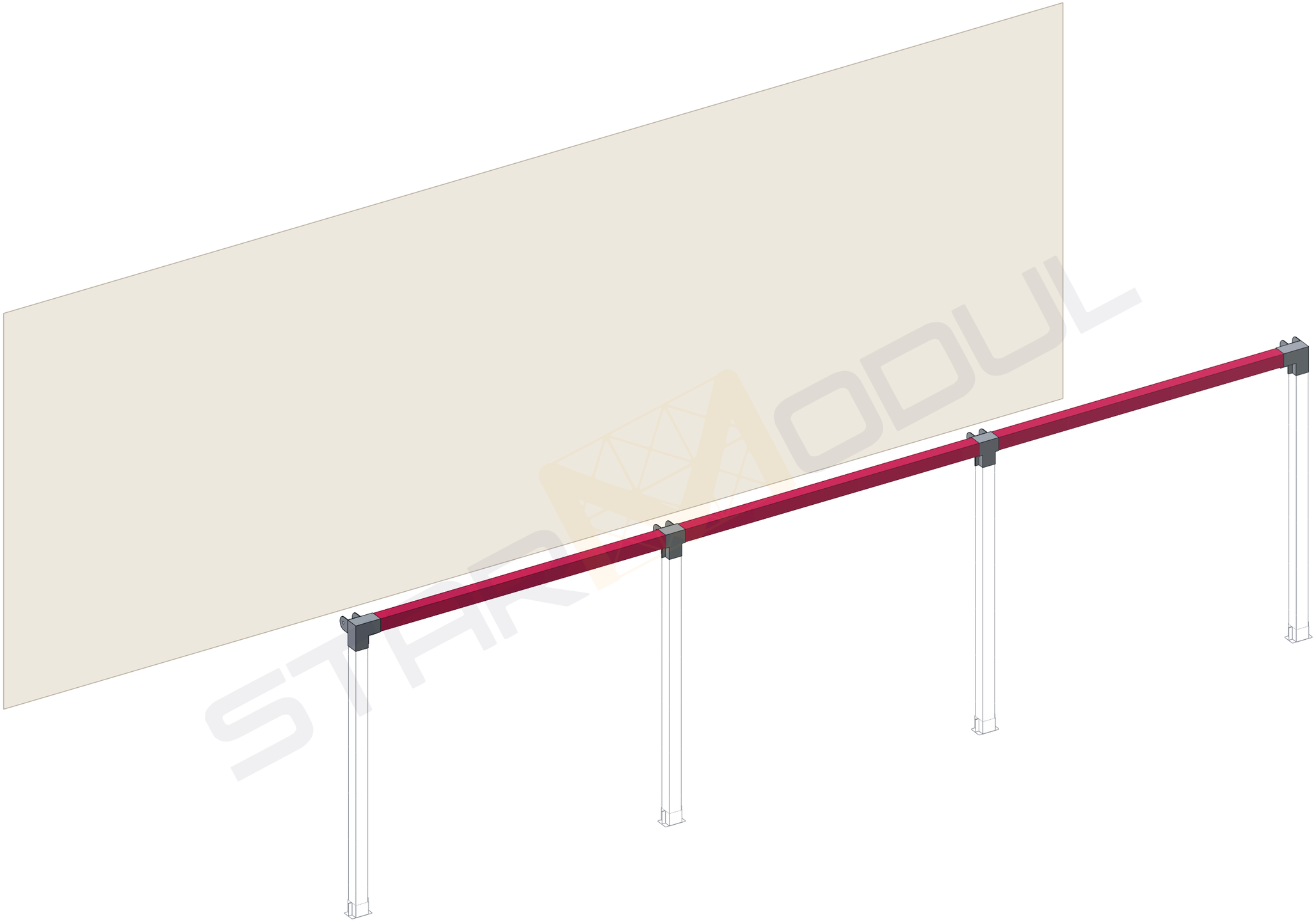

D-03	Referencia: **T26-1041**				Descripción: Porche · sección 100×100 · planos de montaje para el cliente (sin medidas: las de obra van en los de la oficina técnica)					
	Dibujado: Asistente	Verificado:	Fecha: 11/11/26	Revisión: E1	Nombre de proyecto: **Porche 8 × 4 m a un agua adosado a vivienda**	Nombre del plano: **3D ANILLO SUPERIOR**	Nº de plano: **D-03**	Cotas: mm	Formato: A3	Escala: Sin escala

STARMODUL

info@starmodul.com - 609 60 11 19

Plano propiedad de StarModul: queda prohibida su reproducción total o parcial y su entrega a terceros sin autorización expresa. Diseño orientativo: debe validarlo un técnico (cálculo, cargas y cimentación).

3D ANILLO SUPERIOR · TUBOS Y UNIONES

Lo que se monta en esta fase con sus referencias: cada tubo con su número (el de la hoja de corte y las etiquetas) y cada unión con la suya.

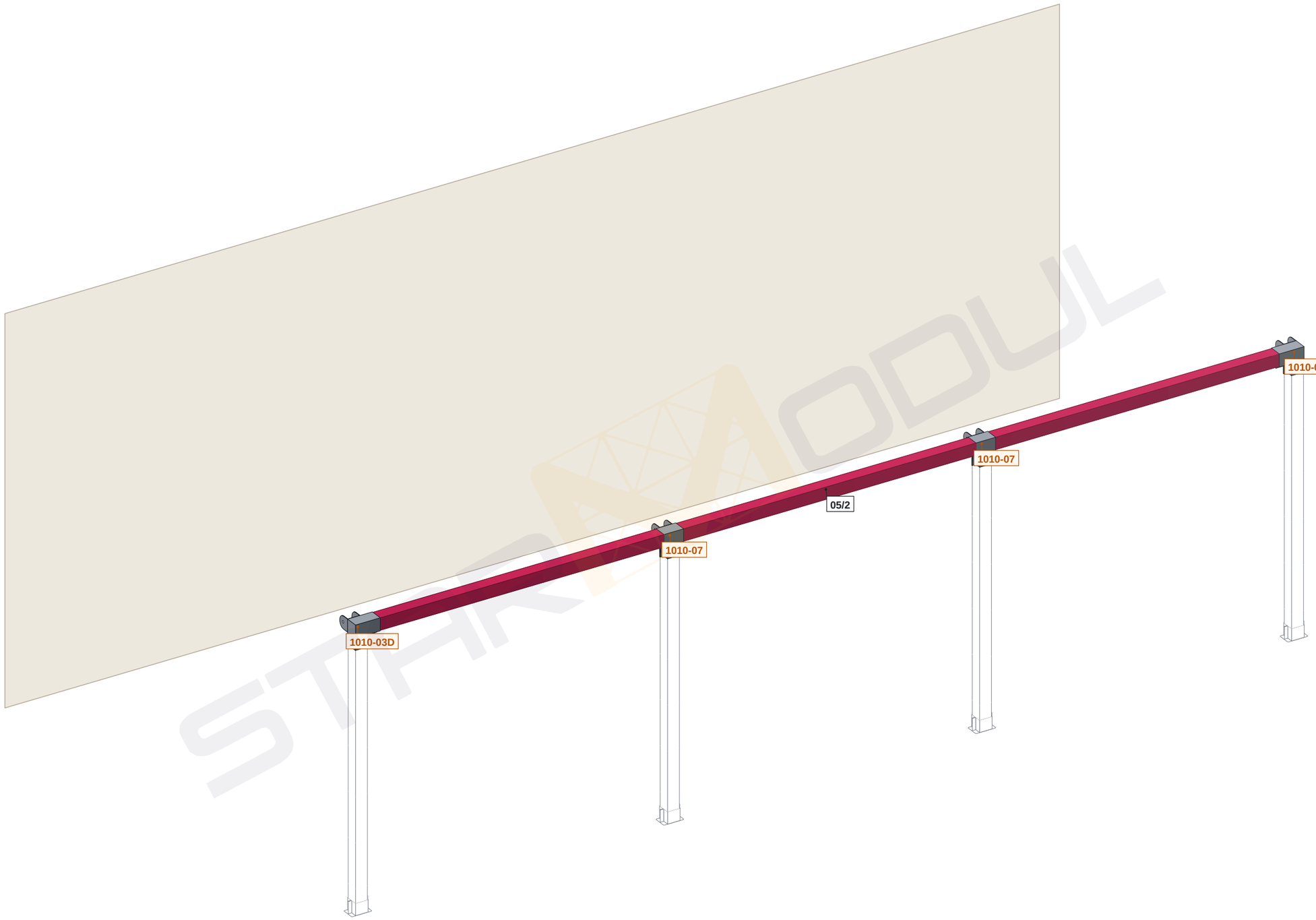

Tubo: su número / espesor y letra (como en la hoja de corte) Unión: su referencia

D-04	Referencia: **T26-1041**			Descripción: Porche · sección 100×100 · planos de montaje para el cliente (sin medidas: las de obra van en los de la oficina técnica)						
	Dibujado: Asistente	Verificado:	Fecha: 11/11/26	Revisión: E1	Nombre de proyecto: **Porche 8 × 4 m a un agua adosado a vivienda**	Nombre del plano: **3D ANILLO SUPERIOR · TUBOS Y UNIONES**	Nº de plano: **D-04**	Cotas: mm	Formato: A3	Escala: Sin escala

STARMODUL

info@starmodul.com - 609 60 11 19

Plano propiedad de StarModul: queda prohibida su reproducción total o parcial y su entrega a terceros sin autorización expresa. Diseño orientativo: debe validarlo un técnico (cálculo, cargas y cimentación).

PB vigas		
Tipo	Marcas	Recuento
100*100*2	06–09/2	4

Total general: 4

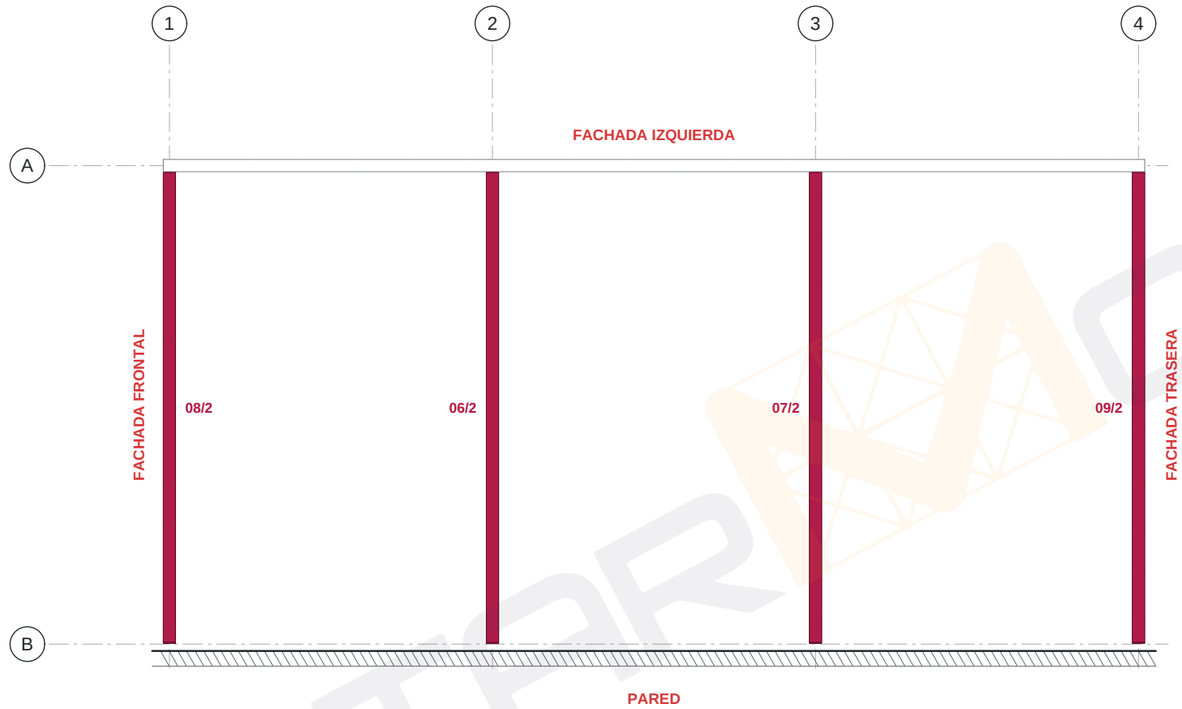

1 T-03 PB vigas
1 : 50

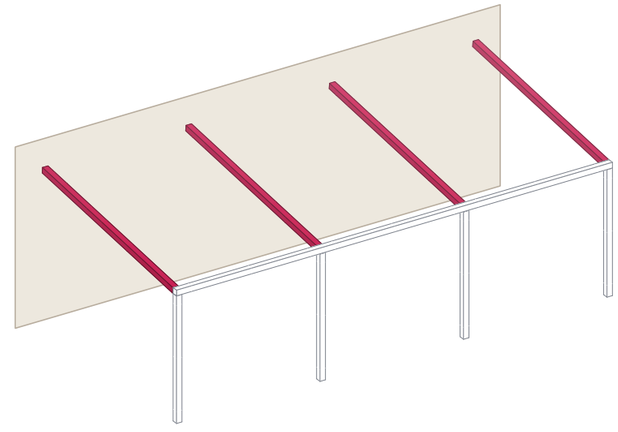

2 T-03 3D PB vigas
Sin escala

T-03

Referencia:	Descripción:									
T26-1041	Porche · sección 100×100 · planos de montaje para el cliente (sin medidas: las de obra van en los de la oficina técnica)									
Dibujado:	Verificado:	Fecha:	Revisión:	Nombre de proyecto:	Nombre del plano:	Nº de plano:	Cotas:	Formato:	Escala:	
Asistente		11/11/26	E1	**Porche 8 × 4 m a un agua adosado a vivienda**	**PB VIGAS**	**T-03**	mm	A3	1:50	

STARMODUL
info@starmodul.com - 609 60 11 19

Plano propiedad de StarModul: queda prohibida su reproducción total o parcial y su entrega a terceros sin autorización expresa. Diseño orientativo: debe validarlo un técnico (cálculo, cargas y cimentación).

Uniones PB vigas		
Tipo	Unión	Recuento
1010	14	4

Total general: 4

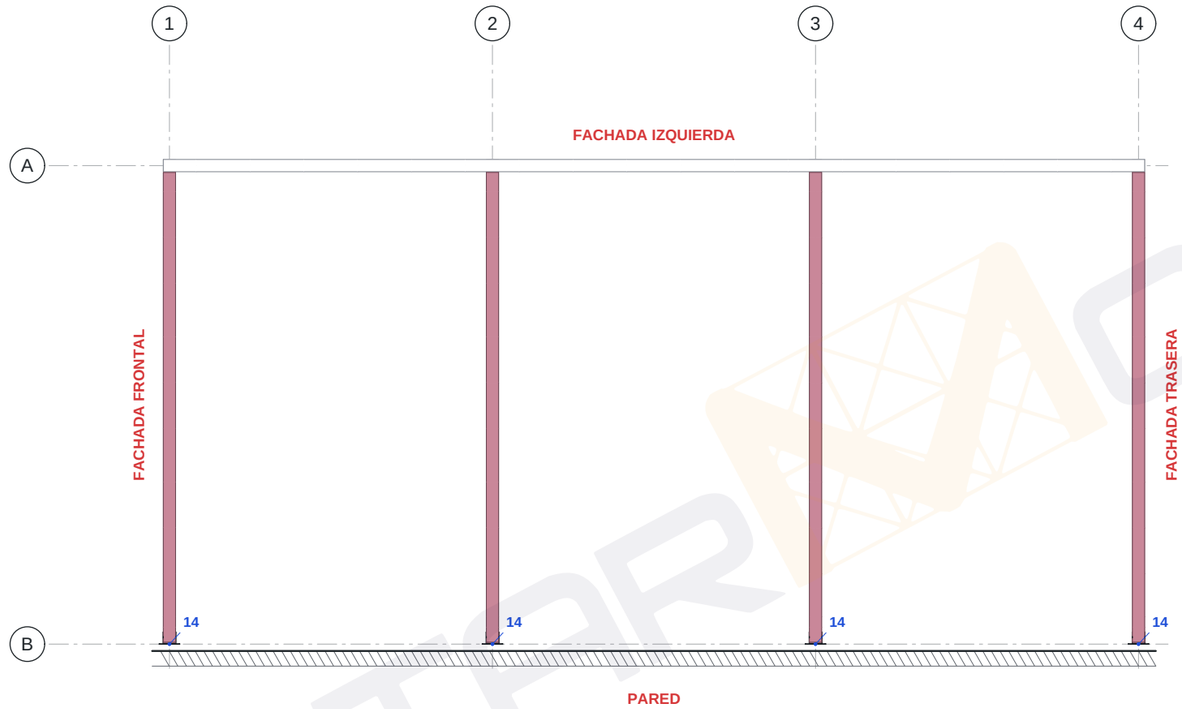

1 U-03 Uniones PB vigas
1 : 50

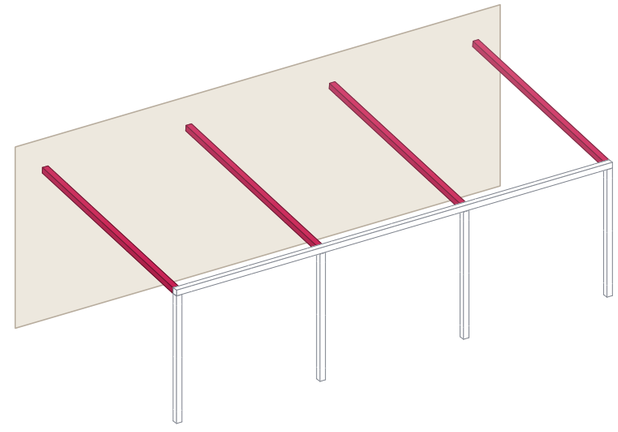

2 U-03 Uniones PB vigas
Sin escala

U-03

Referencia:	Descripción:									
T26-1041	Porche · sección 100×100 · planos de montaje para el cliente (sin medidas: las de obra van en los de la oficina técnica)									
Dibujado:	Verificado:	Fecha:	Revisión:	Nombre de proyecto:	Nombre del plano:	Nº de plano:	Cotas:	Formato:	Escala:	
Asistente		11/11/26	E1	**Porche 8 × 4 m a un agua adosado a vivienda**	**UNIONES PB VIGAS**	**U-03**	mm	A3	1:50	

STARMODUL
info@starmodul.com - 609 60 11 19

Plano propiedad de StarModul: queda prohibida su reproducción total o parcial y su entrega a terceros sin autorización expresa. Diseño orientativo: debe validarlo un técnico (cálculo, cargas y cimentación).

3D PB VIGAS

En color, lo que se monta en esta fase (con sus uniones y las de antes en las que entran sus tubos); en línea, lo de las fases anteriores.

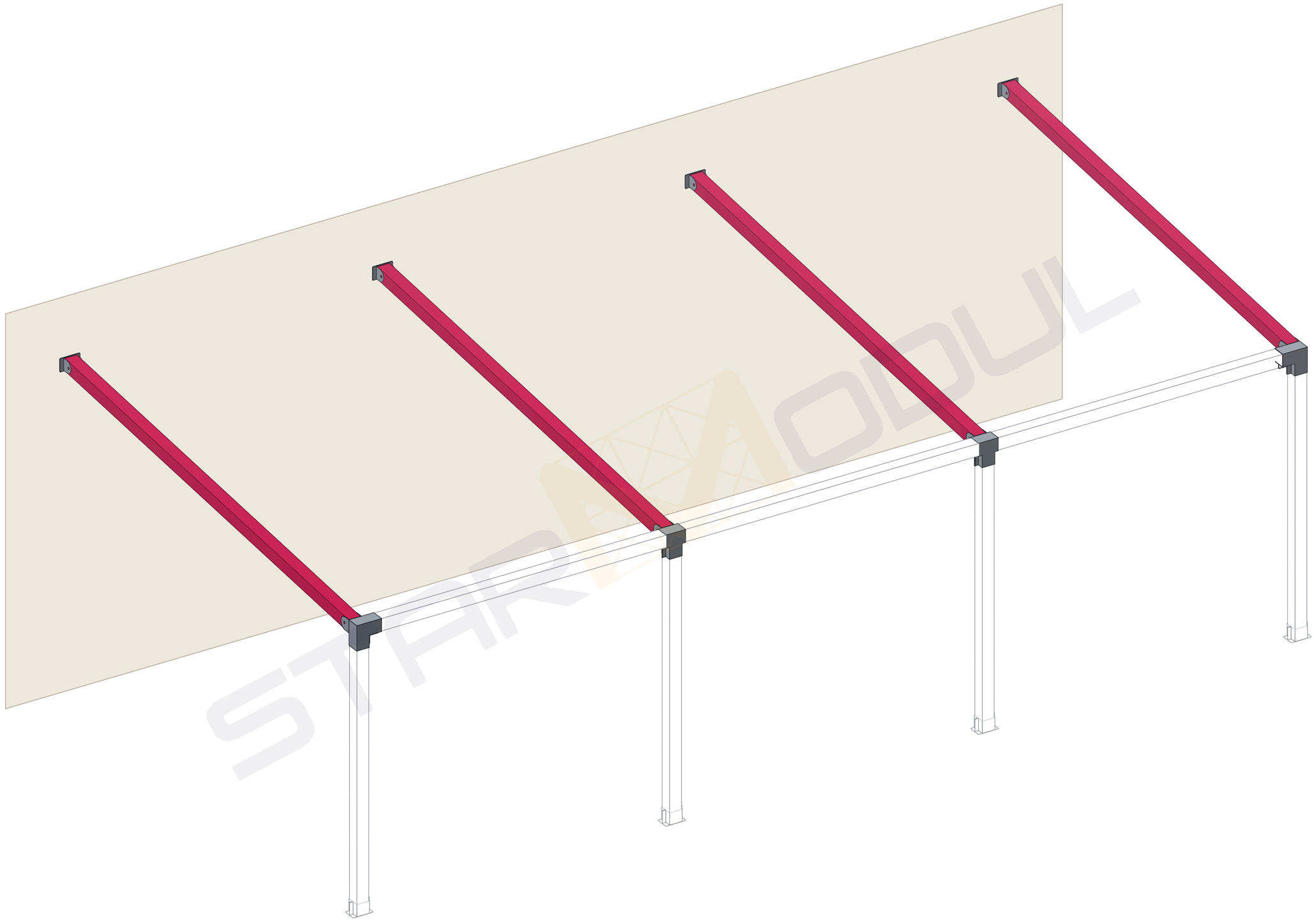

D-05	Referencia: **T26-1041**			Descripción: Porche · sección 100×100 · planos de montaje para el cliente (sin medidas: las de obra van en los de la oficina técnica)						STARMODUL info@starmodul.com - 609 60 11 19
	Dibujado: Asistente	Verificado:	Fecha: 11/11/26	Revisión: E1	Nombre de proyecto: **Porche 8 × 4 m a un agua adosado a vivienda**	Nombre del plano: **3D PB VIGAS**	Nº de plano: **D-05**	Cotas: mm	Formato: A3	Escala: Sin escala

Plano propiedad de StarModul: queda prohibida su reproducción total o parcial y su entrega a terceros sin autorización expresa. Diseño orientativo: debe validarlo un técnico (cálculo, cargas y cimentación).

3D PB VIGAS · TUBOS Y UNIONES

Lo que se monta en esta fase con sus referencias: cada tubo con su número (el de la hoja de corte y las etiquetas) y cada unión con la suya.

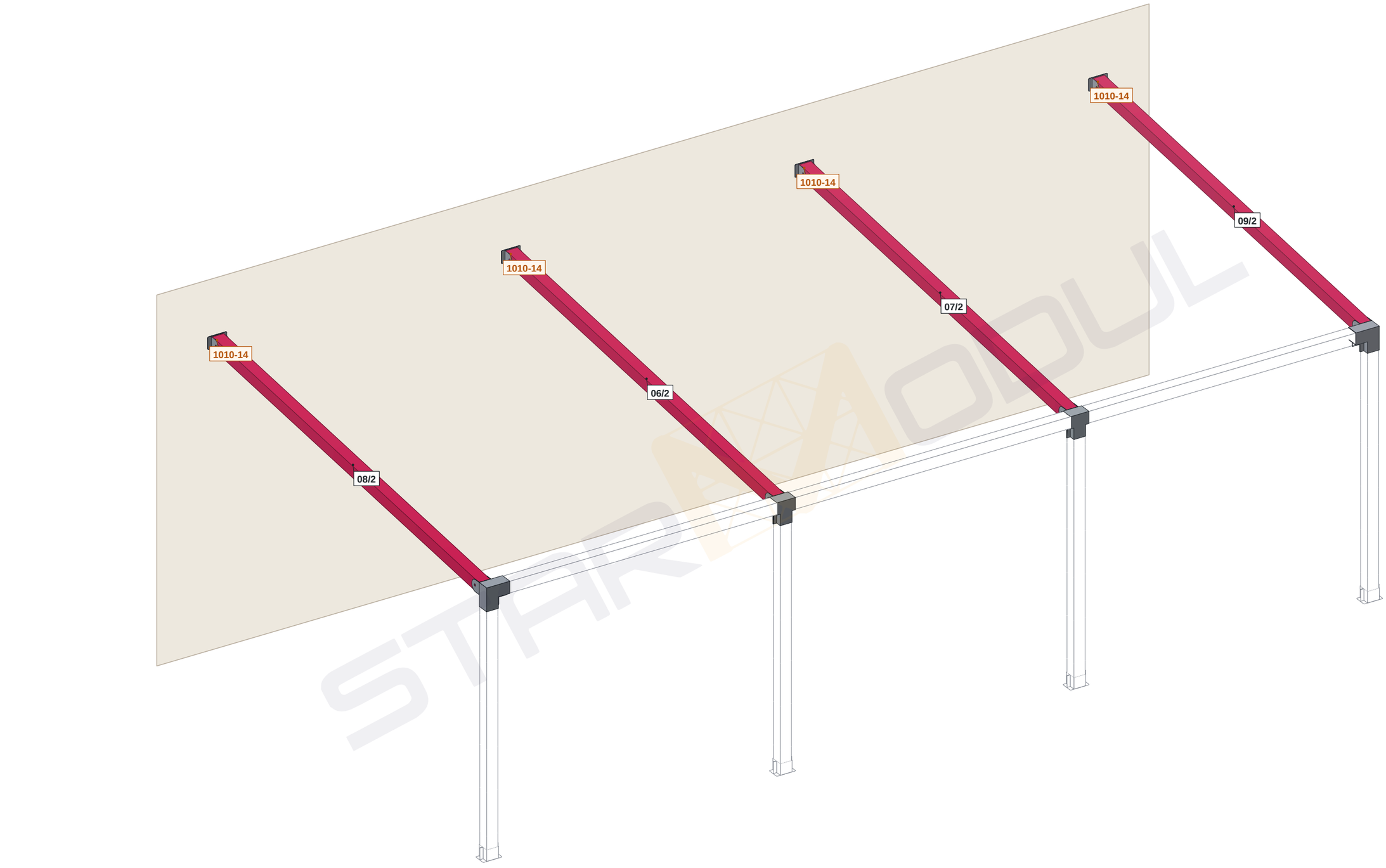

Tubo: su número / espesor y letra (como en la hoja de corte)

Unión: su referencia

D-06	Referencia: **T26-1041**				Descripción: Porche · sección 100×100 · planos de montaje para el cliente (sin medidas: las de obra van en los de la oficina técnica)						
	Dibujado: Asistente	Verificado:	Fecha: 11/11/26	Revisión: E1	Nombre de proyecto: **Porche 8 × 4 m a un agua adosado a vivienda**	Nombre del plano: **3D PB VIGAS · TUBOS Y UNIONES**	Nº de plano: **D-06**	Cotas: mm	Formato: A3	Escala: Sin escala	

STARMODUL

info@starmodul.com - 609 60 11 19

Plano propiedad de StarModul: queda prohibida su reproducción total o parcial y su entrega a terceros sin autorización expresa. Diseño orientativo: debe validarlo un técnico (cálculo, cargas y cimentación).

Correas cubierta		
Tipo	Marcas	Recuento
100*100*2	10–18/2C	9

Total general: 9

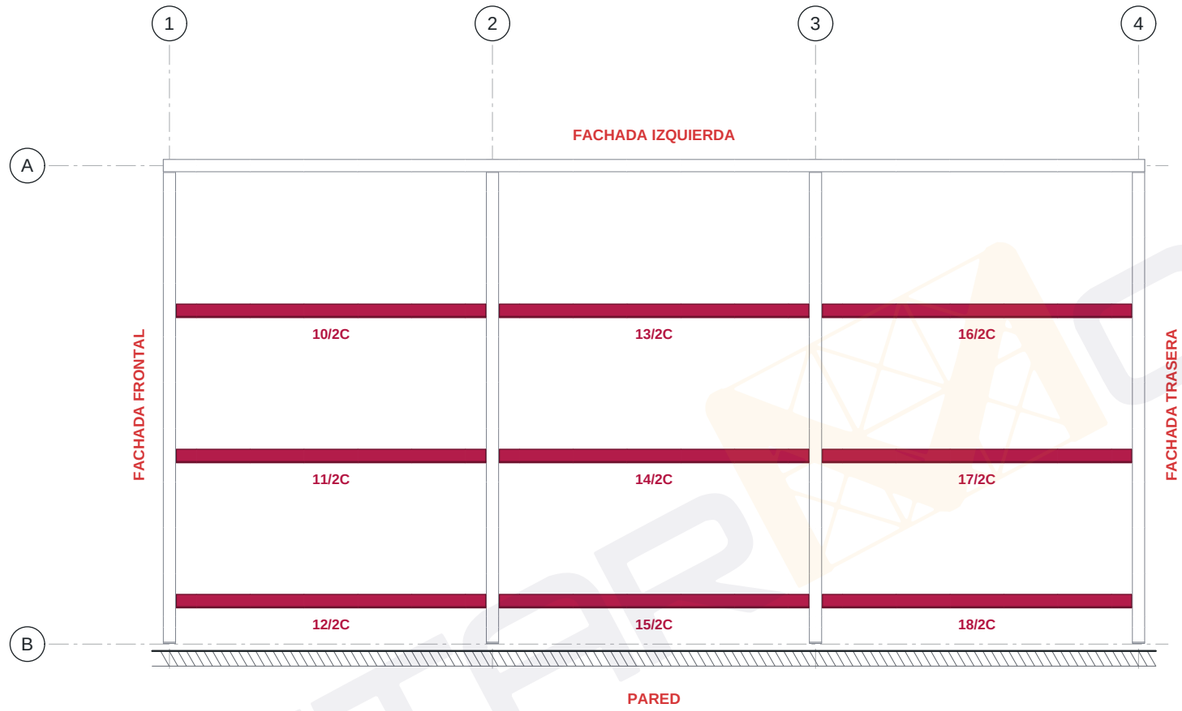

1 T-04 Correas cubierta
1 : 50

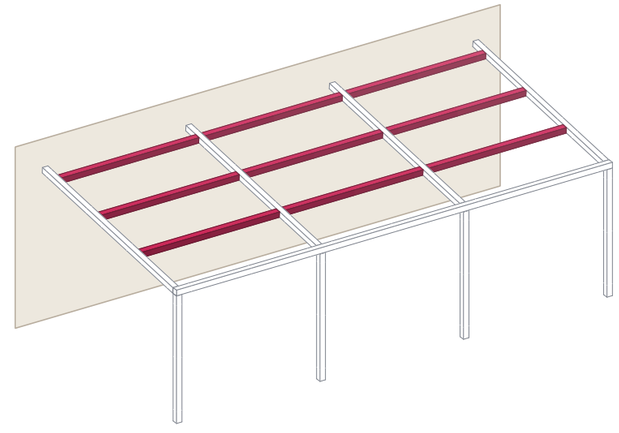

2 T-04 3D Correas cubierta
Sin escala

T-04	Referencia: T26-1041				Descripción: Porche · sección 100×100 · planos de montaje para el cliente (sin medidas: las de obra van en los de la oficina técnica)					
	Dibujado: Asistente	Verificado:	Fecha: 11/11/26	Revisión: E1	Nombre de proyecto: **Porche 8 × 4 m a un agua adosado a vivienda**	Nombre del plano: **CORREAS CUBIERTA**	Nº de plano: **T-04**	Cotas: mm	Formato: A3	Escala: 1:50

STARMODUL
info@starmodul.com - 609 60 11 19

Plano propiedad de StarModul: queda prohibida su reproducción total o parcial y su entrega a terceros sin autorización expresa. Diseño orientativo: debe validarlo un técnico (cálculo, cargas y cimentación).

Uniones correas cubierta		
Tipo	Unión	Recuento
1010	05	6
1010	11	6

Total general: 12

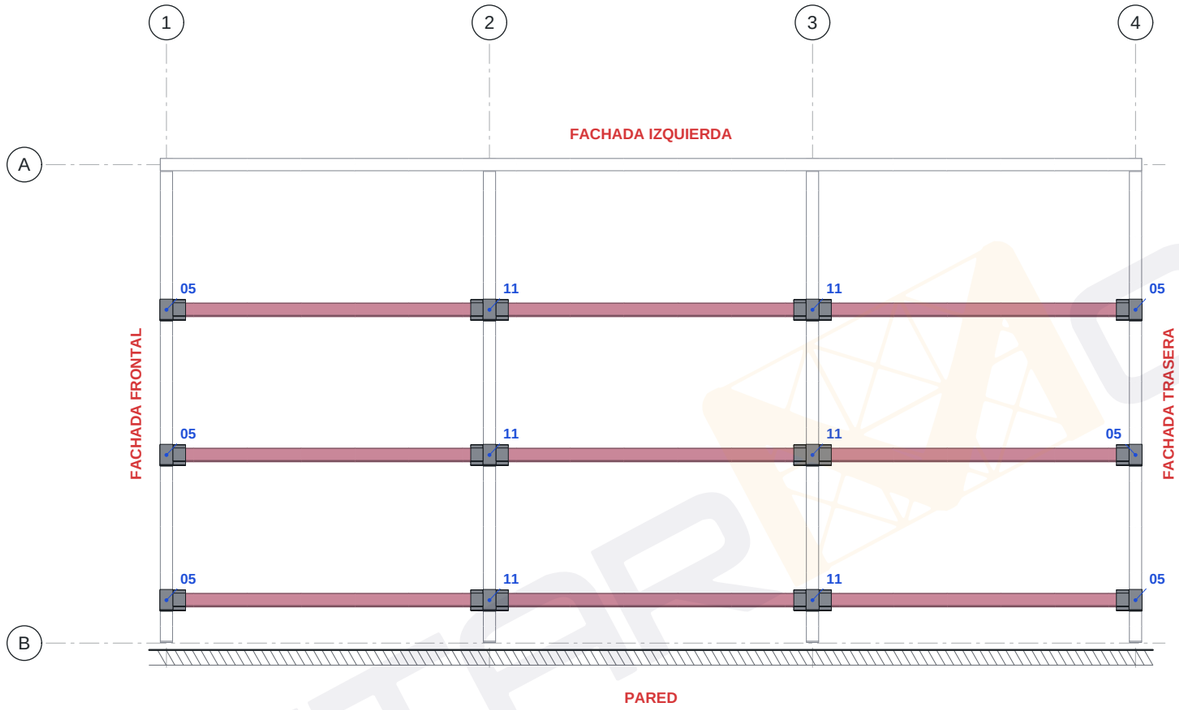

1 U-04 Uniones correas cubierta
1 : 50

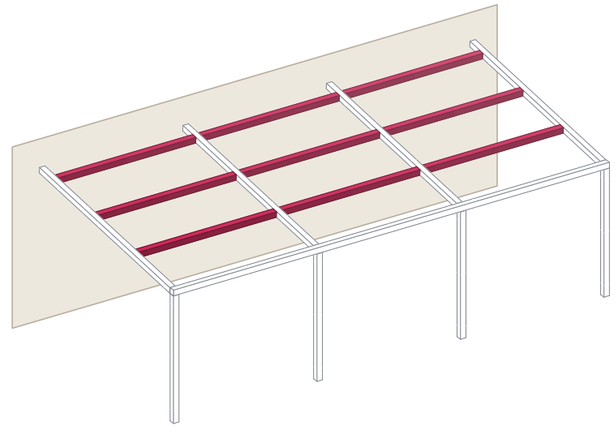

2 U-04 Uniones correas cubierta
Sin escala

U-04	Referencia: T26-1041				Descripción: Porche · sección 100×100 · planos de montaje para el cliente (sin medidas: las de obra van en los de la oficina técnica)					
	Dibujado: Asistente	Verificado:	Fecha: 11/11/26	Revisión: E1	Nombre de proyecto: **Porche 8 × 4 m a un agua adosado a vivienda**	Nombre del plano: **UNIONES CORREAS CUBIERTA**	Nº de plano: **U-04**	Cotas: mm	Formato: A3	Escala: 1:50

STARMODUL
info@starmodul.com - 609 60 11 19

Plano propiedad de StarModul: queda prohibida su reproducción total o parcial y su entrega a terceros sin autorización expresa. Diseño orientativo: debe validarlo un técnico (cálculo, cargas y cimentación).

3D CORREAS CUBIERTA

En color, lo que se monta en esta fase (con sus uniones y las de antes en las que entran sus tubos); en línea, lo de las fases anteriores.

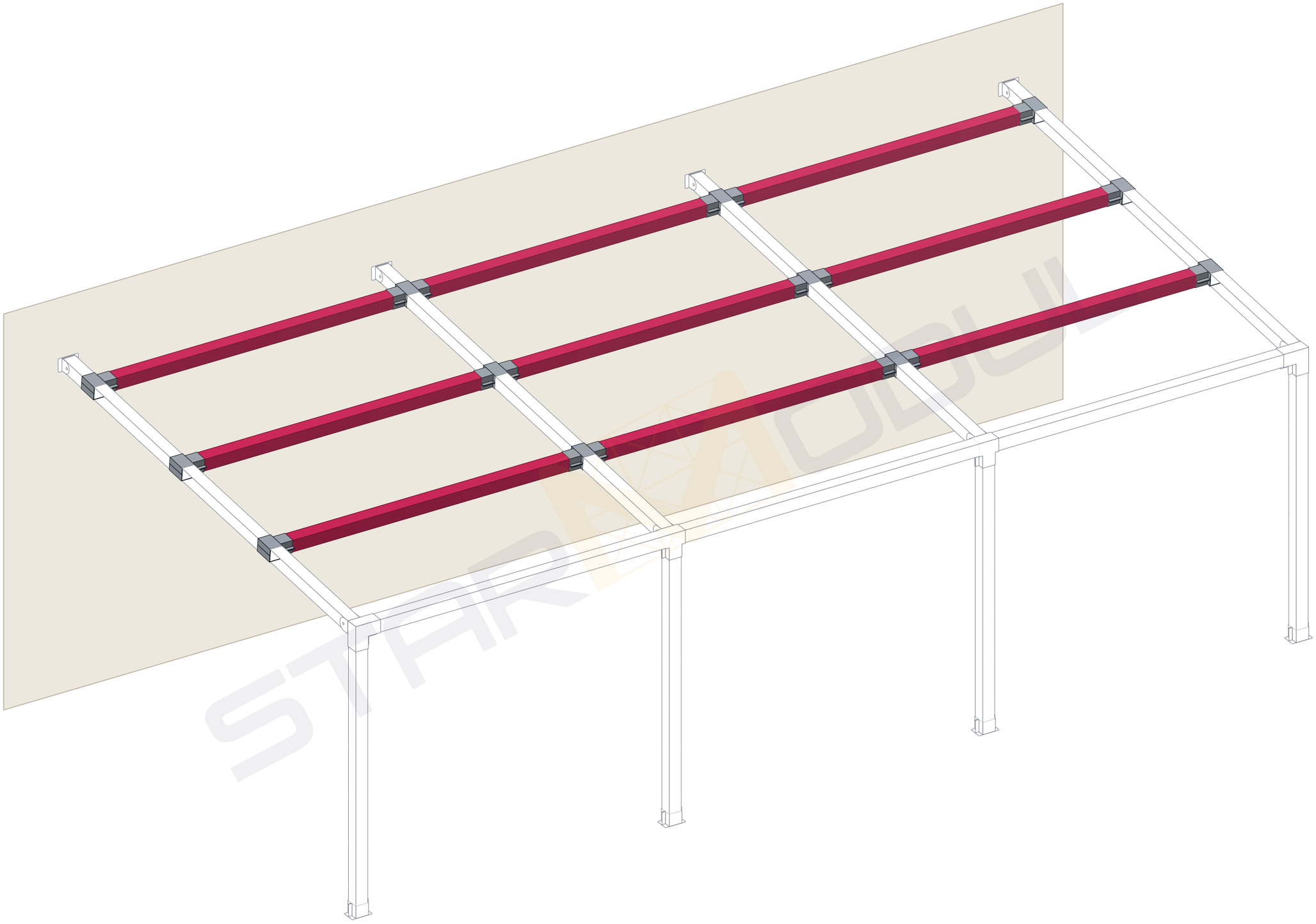

D-07	Referencia: **T26-1041**				Descripción: Porche · sección 100×100 · planos de montaje para el cliente (sin medidas: las de obra van en los de la oficina técnica)					
	Dibujado: Asistente	Verificado:	Fecha: 11/11/26	Revisión: E1	Nombre de proyecto: **Porche 8 × 4 m a un agua adosado a vivienda**	Nombre del plano: **3D CORREAS CUBIERTA**	Nº de plano: **D-07**	Cotas: mm	Formato: A3	Escala: Sin escala

STARMODUL

info@starmodul.com - 609 60 11 19

Plano propiedad de StarModul: queda prohibida su reproducción total o parcial y su entrega a terceros sin autorización expresa. Diseño orientativo: debe validarlo un técnico (cálculo, cargas y cimentación).

3D CORREAS CUBIERTA · TUBOS Y UNIONES

Lo que se monta en esta fase con sus referencias: cada tubo con su número (el de la hoja de corte y las etiquetas) y cada unión con la suya.

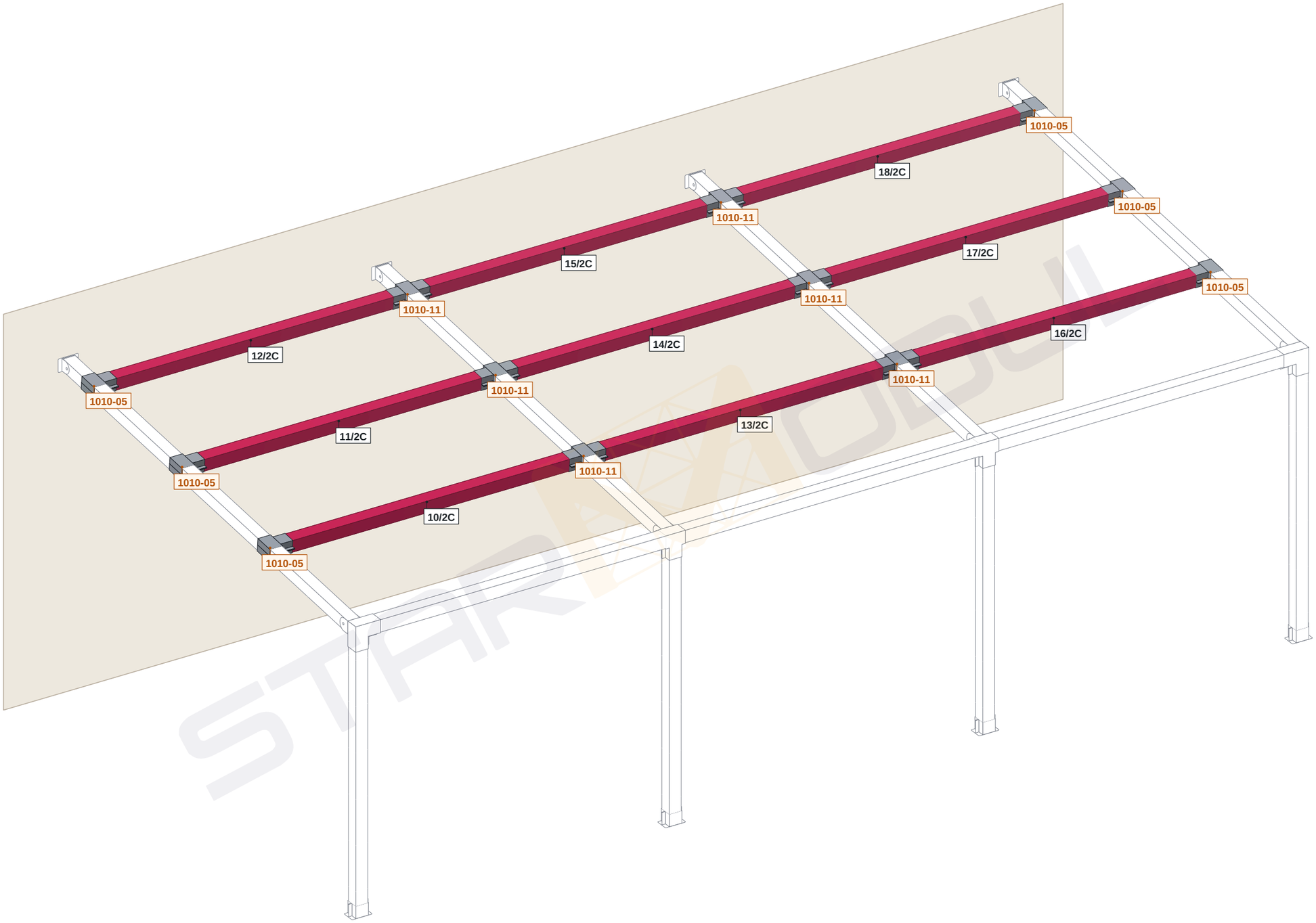

Tubo: su número / espesor y letra (como en la hoja de corte)

Unión: su referencia

D-08	Referencia: **T26-1041**			Descripción: Porche · sección 100×100 · planos de montaje para el cliente (sin medidas: las de obra van en los de la oficina técnica)						
	Dibujado: Asistente	Verificado:	Fecha: 11/11/26	Revisión: E1	Nombre de proyecto: **Porche 8 × 4 m a un agua adosado a vivienda**	Nombre del plano: **3D CORREAS CUBIERTA · TUBOS Y UNIONES**	Nº de plano: **D-08**	Cotas: mm	Formato: A3	Escala: Sin escala

STARMODUL

info@starmodul.com - 609 60 11 19

Plano propiedad de StarModul: queda prohibida su reproducción total o parcial y su entrega a terceros sin autorización expresa. Diseño orientativo: debe validarlo un técnico (cálculo, cargas y cimentación).

ALZADO · FACHADA FRONTAL

Visto desde fuera. Los tubos que van en el plano de la fachada, en el color de su espesor, con su marca.

Tubos de este alzado		
Tipo	Marca	Recuento
100*100*2	01/2P	1
100*100*2	08/2	1

Total general: 2

Los tubos de las esquinas salen en las dos fachadas.

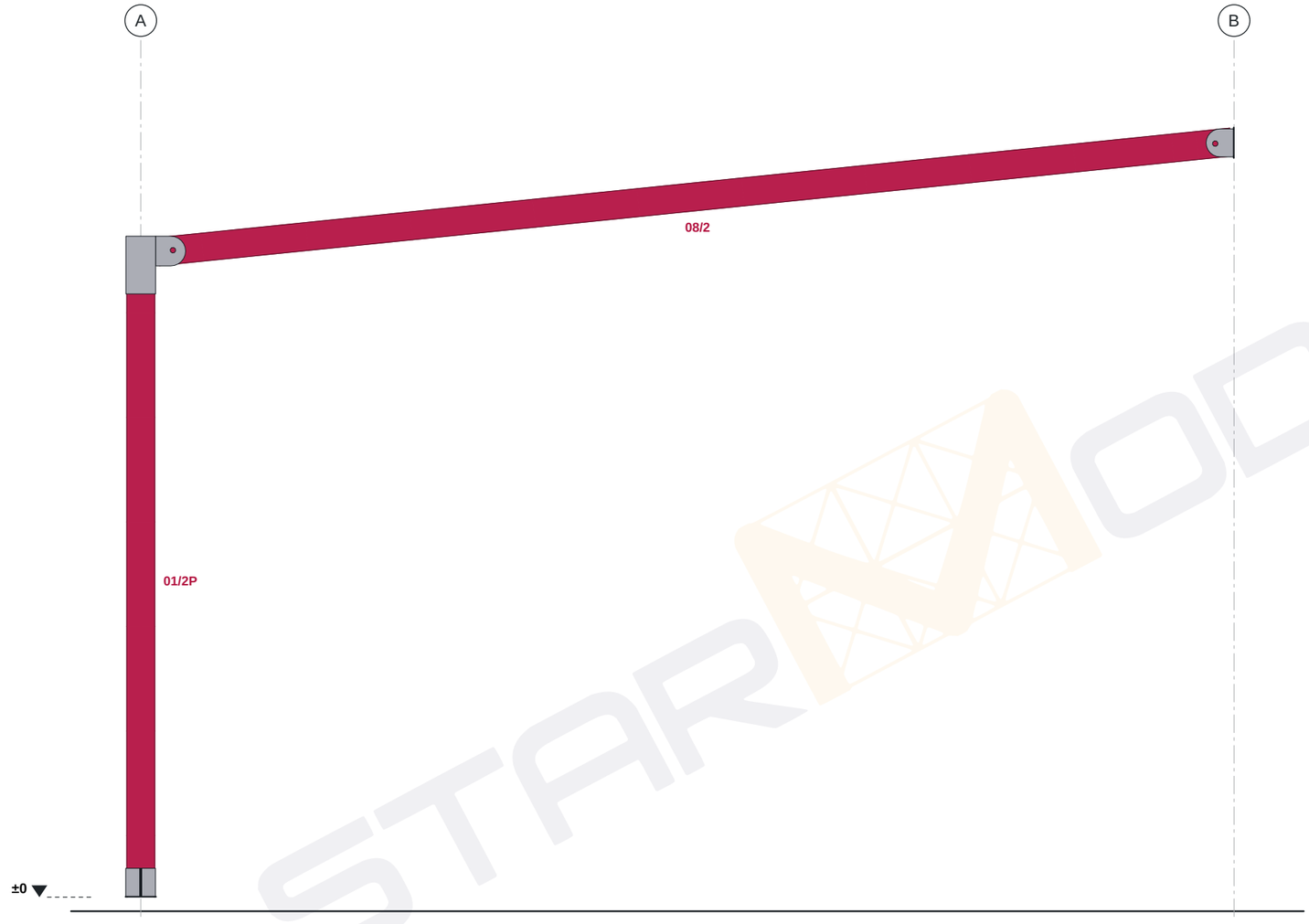

1 / A-01 Alzado fachada frontal
1 : 20

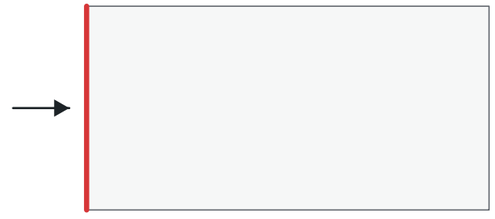

2 / A-01 Planta de situación
Sin escala

A-01	Referencia: **T26-1041**			Descripción: Porche · sección 100×100 · planos de montaje para el cliente (sin medidas: las de obra van en los de la oficina técnica)							
	Dibujado: Asistente	Verificado:	Fecha: 11/11/26	Revisión: E1	Nombre de proyecto: **Porche 8 × 4 m a un agua adosado a vivienda**	Nombre del plano: **ALZADO FACHADA FRONTAL**	Nº de plano: **A-01**	Cotas: mm	Formato: A3	Escala: 1:20	

STARMODUL
info@starmodul.com - 609 60 11 19

Plano propiedad de StarModul: queda prohibida su reproducción total o parcial y su entrega a terceros sin autorización expresa. Diseño orientativo: debe validarlo un técnico (cálculo, cargas y cimentación).

ALZADO · FACHADA TRASERA

Visto desde fuera. Los tubos que van en el plano de la fachada, en el color de su espesor, con su marca.

Tubos de este alzado		
Tipo	Marca	Recuento
100*100*2	02/2P	1
100*100*2	09/2	1

Total general: 2

Los tubos de las esquinas salen en las dos fachadas.

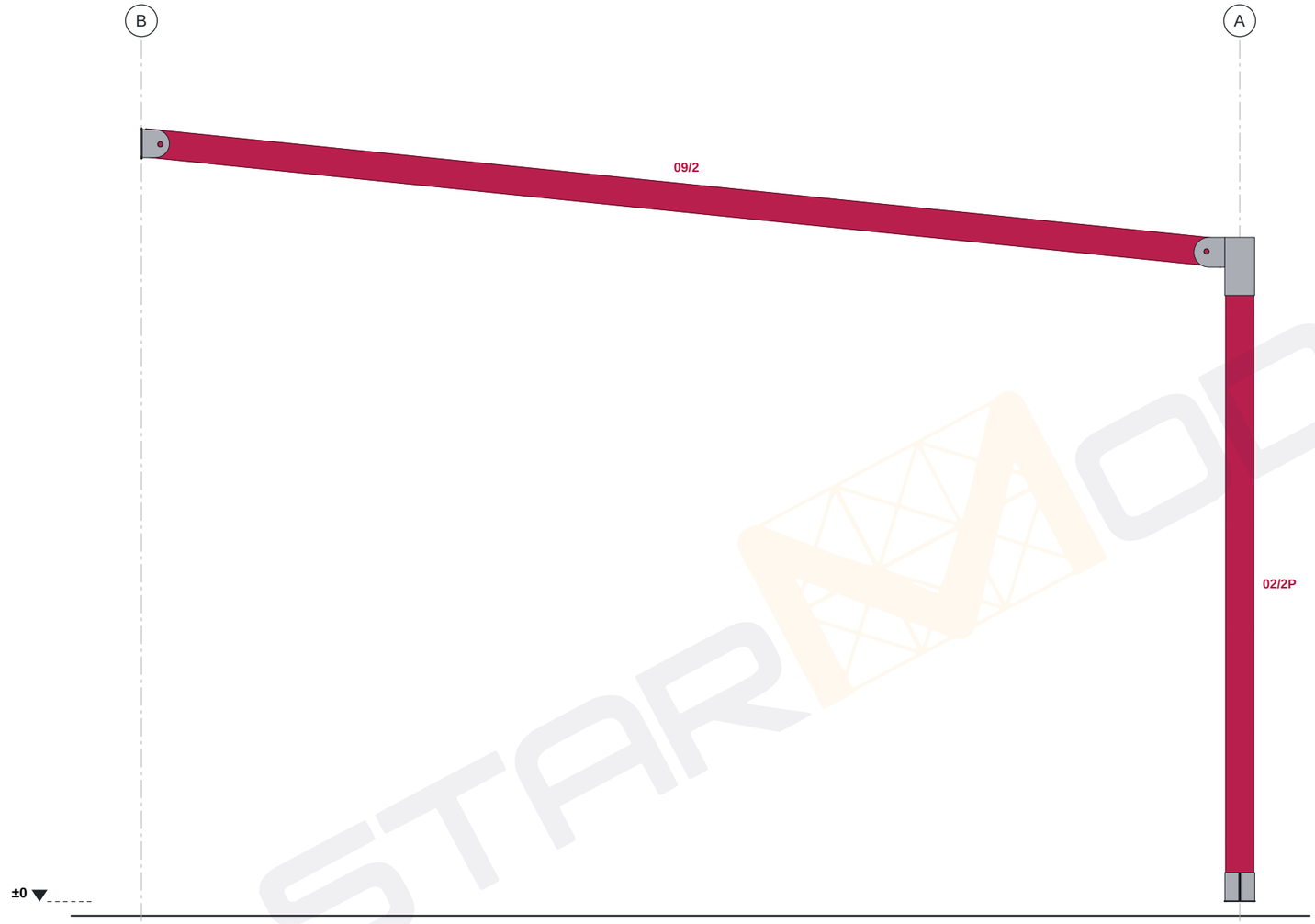

1 / A-02 Alzado fachada trasera
1 : 20

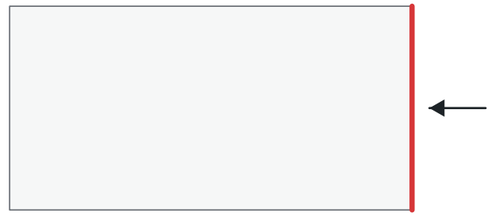

2 / A-02 Planta de situación
Sin escala

A-02	Referencia: T26-1041				Descripción: Porche · sección 100×100 · planos de montaje para el cliente (sin medidas: las de obra van en los de la oficina técnica)						
	Dibujado: Asistente	Verificado:	Fecha: 11/11/26	Revisión: E1	Nombre de proyecto: **Porche 8 × 4 m a un agua adosado a vivienda**	Nombre del plano: **ALZADO FACHADA TRASERA**	Nº de plano: **A-02**	Cotas: mm	Formato: A3	Escala: 1:20	

STARMODUL
info@starmodul.com - 609 60 11 19

Plano propiedad de StarModul: queda prohibida su reproducción total o parcial y su entrega a terceros sin autorización expresa. Diseño orientativo: debe validarlo un técnico (cálculo, cargas y cimentación).

ALZADO · FACHADA IZQUIERDA

Visto desde fuera. Los tubos que van en el plano de la fachada, en el color de su espesor, con su marca.

Tubos de este alzado		
Tipo	Marca	Recuento
100*100*2	01, 02/2P	2
100*100*2	03, 04/2P	2
100*100*2	05/2	1

Total general: 5

Los tubos de las esquinas salen en las dos fachadas.

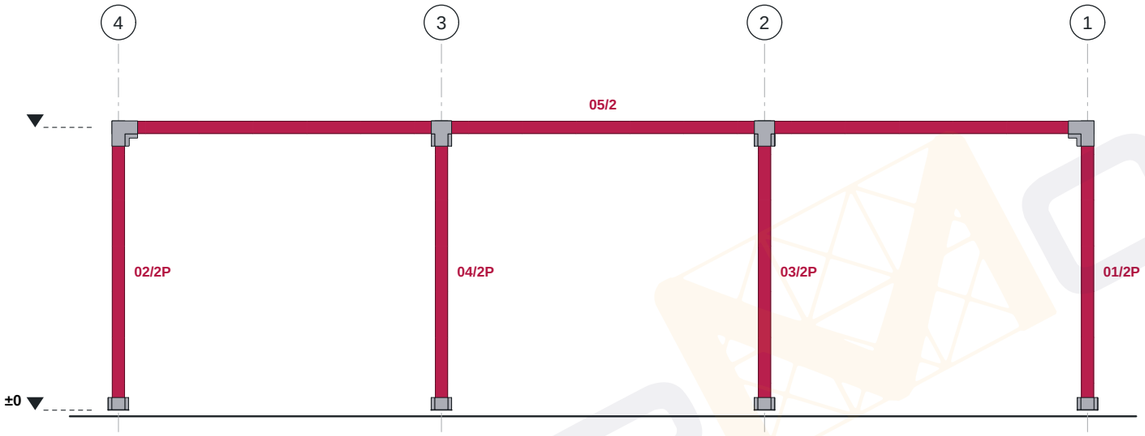

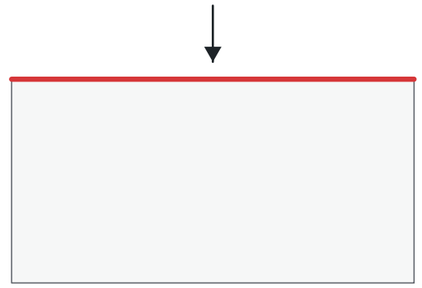

1 A-03 Alzado fachada izquierda
1 : 50

2 A-03 Planta de situación
Sin escala

A-03	Referencia: **T26-1041**			Descripción: Porche · sección 100×100 · planos de montaje para el cliente (sin medidas: las de obra van en los de la oficina técnica)							
	Dibujado: Asistente	Verificado:	Fecha: 11/11/26	Revisión: E1	Nombre de proyecto: **Porche 8 × 4 m a un agua adosado a vivienda**	Nombre del plano: **ALZADO FACHADA IZQUIERDA**	Nº de plano: **A-03**	Cotas: mm	Formato: A3	Escala: 1:50	

STARMODUL
info@starmodul.com - 609 60 11 19

Plano propiedad de StarModul: queda prohibida su reproducción total o parcial y su entrega a terceros sin autorización expresa. Diseño orientativo: debe validarlo un técnico (cálculo, cargas y cimentación).

Paneles cubierta

Tipo	Marcas	Recuento
Cubierta		9

Total general: 9

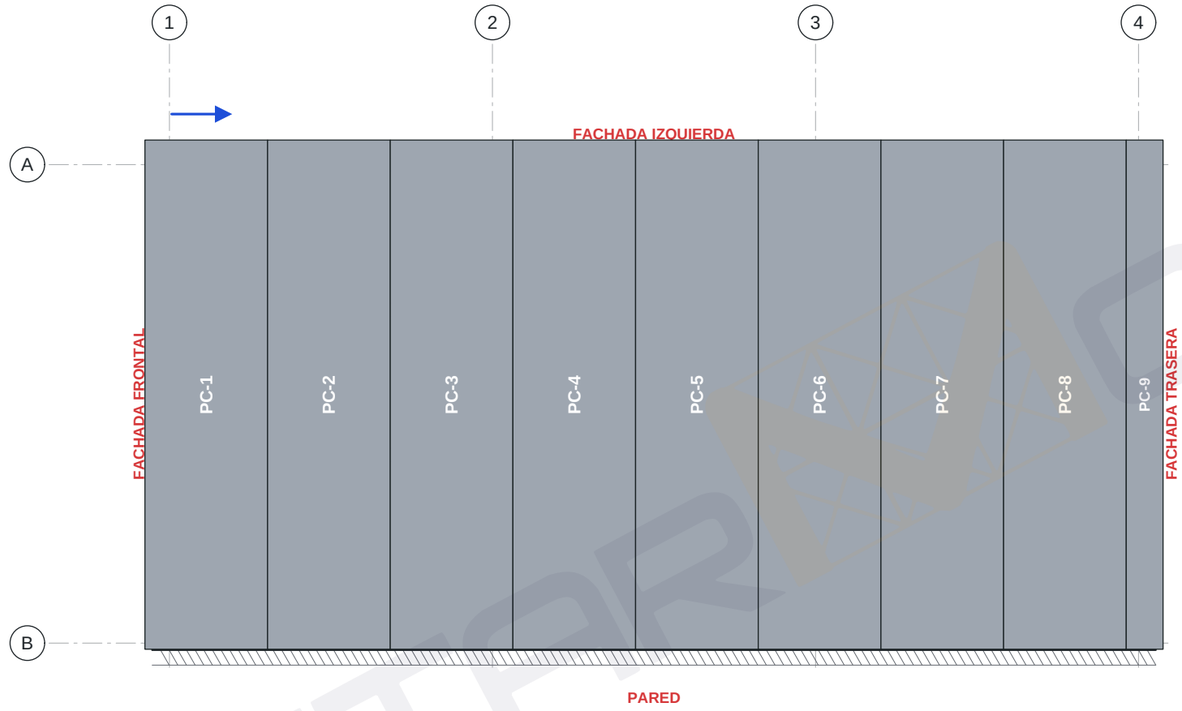

P-01	Referencia: **T26-1041**				Descripción: Porche · sección 100×100 · planos de montaje para el cliente (sin medidas: las de obra van en los de la oficina técnica)					
	Dibujado: Asistente	Verificado:	Fecha: 11/11/26	Revisión: E1	Nombre de proyecto: **Porche 8 × 4 m a un agua adosado a vivienda**	Nombre del plano: **PANELES CUBIERTA**	Nº de plano: **P-01**	Cotas: mm	Formato: A3	Escala: 1:50

STARMODUL

info@starmodul.com - 609 60 11 19

Plano propiedad de StarModul: queda prohibida su reproducción total o parcial y su entrega a terceros sin autorización expresa. Diseño orientativo: debe validarlo un técnico (cálculo, cargas y cimentación).